日刊スポーツ杯 第１７回関西小学生サッカー大会 奈良大会

開　催　要　項

１．主　　旨　　奈良県少年サッカーの底辺の拡大を図るとともに、友情を深め技術の向上を図る。

２．主　　催　　(社)奈良県サッカー協会・日刊スポーツ新聞社

３．主　　管　　(社)奈良県サッカー協会 第４種 少年委員会

４．協　　賛　　(株)モルテン

５．期　　日　　平成２３年１月８日(土)･９日(日)･１０日(月) ※予備日１５日(土)

６．会　　場　　フットボールセンター(８.９.10日) 五條上野Ｇ(８.９日)
新庄健民Ｇ・高田総合Ｇ(８日)　　※各２面

７．大会形式　　トーナメント方式で行う。

８．大会規定　① (社)奈良県サッカー協会 第４種委員会 内規のとおり。
② ８人制で行い、審判は３人制とする。
③ 選手の交代はエントリー内で自由な交代とする。
④ 上位４チームがフジパンカップ第17回関西小学生サッカー大会に奈良県代表として出場する。Ｂチーム以下にも参加資格があるが同一チームは上位１チームのみの出場とする。《３月27日(土)～29日(月)堺NTC》
⑤ アスカカップ第８回奈良県小学生８人制サッカー大会のベスト８のチームと会場チームをシードする。
⑥ 上位４チームは次年度の全日本少年サッカー大会奈良県大会のシード権を得る。
⑦ １位～８位迄の順位を決定する。５位～のチームは成績順により各種大会へ推薦する。
⑧ 試合時間は２０分－５分－２０分で行う。 但し、準決勝以降は１５分ハーフで行う。
⑨ ６名以上で試合が設立する。
⑩ フィールドプレーヤー(ＦＰ)とゴールキーパー(ＧＫ)の両方を経験する重要性を鑑み、ＧＫはＦＰユニフォームのまま、他の競技者と識別できる色のシャツ等の着用を可とする。背番号がある場合は他の番号と重ならないこと。メンバーチェック時に確認する。
⑪ インフルエンザ関係で登録選手に不都合がおき、試合に出場出来ない場合は、出場資格を有する日本協会登録選手であれば、大会の出場を認める。但し、背番号は不都合が生じた選手の番号とする。
⑫ その他、日本サッカー協会「８人制サッカールールと審判法」による。

９．参加資格　① 保護者の承認した２年生～５年生の小学生で編成しているチーム。

② スポーツ傷害保険に加入しているチーム。

③ 常時指導できる２０歳以上の監督が付き添ったチーム。

④ チーム編成は、１２月３日(金)までに協会登録を済ませた選手のうち、８名～２０名でエントリーすること。

⑤ 大会に派遣できる審判員(4級以上)が２名以上いること。

⑥ 上記の条件を満たしていれば、複数チームの参加を認める。但し、３チーム以上参加の場合は５年生のエントリーがＡ及びＣチーム以下６名以上必要である。

10. 表　　彰　　１位～８位までを表彰する。

11. 参 加 費　　７,０００円

12. 抽 選 会　① 期　日　　平成２２年１２月１９日(日) 午後７時(受付６時45分～)

② 会　場　　いかるがホール

13. 申込方法　① 参加チームは１２月５日(日)迄に少年委員に参加申込書(３部)を提出すること。

② 追加登録者で登録番号が未定の場合は、追加登録申請書及び登録料振込受領書のコピーを各１部添付のこと。

14. そ の 他　① 大会期間中におきた事故等については、応急処置のほかは責任をとらない。

② 新型インフルエンザについては、チームの責任に於いて対応すること。休校・学年閉鎖・学級閉鎖中の児童(選手)の出場については自粛することが望ましい。但し、一度インフルエンザに感染したり、ワクチン接種を受けた児童(選手)を除く。

③ 新型インフルエンザ関係での棄権を認める。

日刊スポーツ杯
第１７回関西小学生サッカー奈良県大会

大 会 結 果

優　勝	ﾃﾞｨｱﾌﾞﾛｯｻ高田
準優勝	奈良YMCA
第三位	ｴｽｺﾘｰﾆｬ
第四位	ｿﾚｽﾃﾚｰｼﾞｬ
第五位	前　栽
第六位	斑　鳩
第七位	桜ヶ丘
第八位	葛城當麻

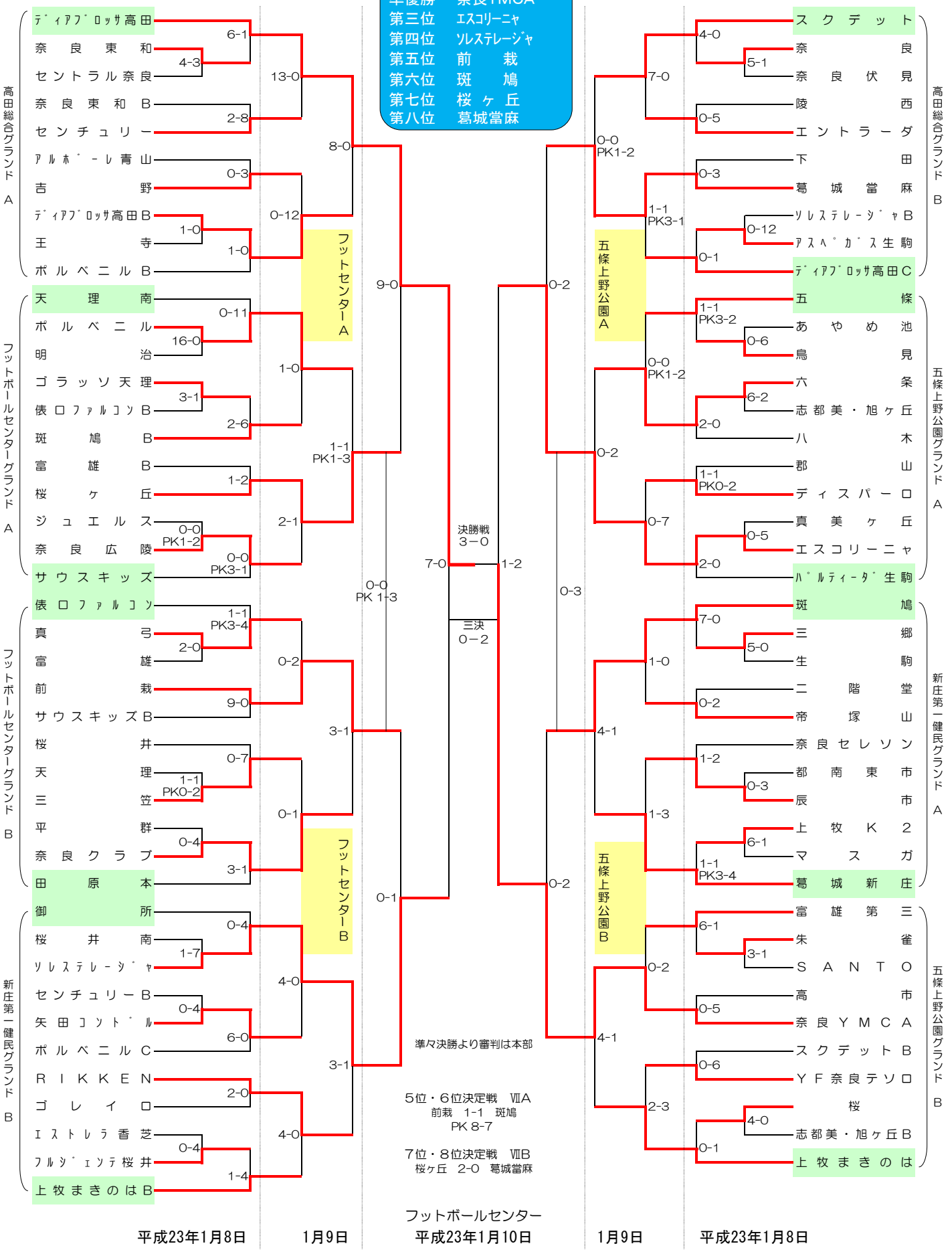

奈良県サッカー協会
第４種委員会

日刊スポーツ杯
第17回関西小学生サッカー奈良県大会

試合結果報告

平成23年1月10日

準 々 決 勝

ﾃﾞｨｱﾌﾞﾛｯｻ高田	9−0		桜　ヶ　丘		フットボールセンター
前　　栽	0−1		ソレステレーシ゛ャ		
葛 城 當 麻	0−2		エスコリーニャ		
斑　　鳩	0−2		奈 良 Ｙ Ｍ Ｃ Ａ		

準　決　勝

ﾃﾞｨｱﾌﾞﾛｯｻ高田	7	3−0 4−0	0	ソレステレーシ゛ャ		フットボールセンター
エスコリーニャ	1	1−1 0−1	2	奈 良 Ｙ Ｍ Ｃ Ａ		

下　位　戦

桜　ヶ　丘	0	0−0 0−0	0	前　　栽	PK 1−3	フットボールセンター
葛 城 當 麻	0	0−1 0−2	3	斑　　鳩		

7・8位決定戦

桜　ヶ　丘	2	2−0 0−0	0	葛 城 當 麻		フットボールセンター

5・6位決定戦

前　　栽	1	0−1 1−0	1	斑　　鳩	PK 8−7	フットボールセンター

三 位 決 定 戦

ソレステレーシ゛ャ	0	0−2 0−0	2	エスコリーニャ		フットボールセンター

決　　勝

ﾃﾞｨｱﾌﾞﾛｯｻ高田	3	0−0 3−0	0	奈 良 Ｙ Ｍ Ｃ Ａ		フットボールセンター

日刊スポーツ杯
第17回関西小学生サッカー奈良県大会

試合結果報告

３　回　戦

平成23年1月9日

ﾃﾞｨｱﾌﾞﾛｯｻ高田	13 － 0	センチュリー		フットボールセンターグランド A
吉　野	0 － 12	ﾃﾞｨｱﾌﾞﾛｯｻ高田B		
ポルベニル	1 － 0	斑　鳩　B		
桜　ヶ　丘	2 － 1	奈良広陵		
真　弓	0 － 2	前　栽		フットボールセンターグランド B
三　笠	0 － 1	奈良クラブ		
ｿﾚｽﾃﾚｰｼﾞｬ	4 － 0	矢田ｺﾝﾄﾞﾙ		
ＲＩＫＫＥＮ	4 － 0	上牧まきのはB		
スクデット	7 － 0	エントラーダ		五條上野公園グランド A
葛城當麻	1 － 1	ﾃﾞｨｱﾌﾞﾛｯｻ高田C	PK 3−1	
五　條	0 － 0	六　条	PK 1−2	
ディスパーロ	0 － 7	エスコリーニャ		
斑　鳩	1 － 0	帝塚山		五條上野公園グランド B
辰　市	1 － 3	葛城新庄		
富雄第三	0 － 2	奈良ＹＭＣＡ		
ＹＦ奈良テソロ	2 － 3	上牧まきのは		

４　回　戦

ﾃﾞｨｱﾌﾞﾛｯｻ高田	8 － 0	ﾃﾞｨｱﾌﾞﾛｯｻ高田B		フットボールセンターグランド A
ポルベニル	1 － 1	桜　ヶ　丘	PK 1−3	
前　栽	3 － 1	奈良クラブ		フットボールセンターグランド B
ｿﾚｽﾃﾚｰｼﾞｬ	3 － 1	ＲＩＫＫＥＮ		
スクデット	0 － 0	葛城當麻	PK 1−2	五條上野公園グランド A
六　条	0 － 2	エスコリーニャ		
斑　鳩	4 － 1	葛城新庄		五條上野公園グランド B
奈良ＹＭＣＡ	4 － 1	上牧まきのは		

日刊スポーツ杯　第17回関西小学生サッカー奈良県大会

試合結果報告

1　回　戦

平成23年1月8日

1	奈良東和	4	－	3	セントラル奈良		高田総合グランド A
2	ﾃﾞｨｱﾌﾞﾛｯｻ高田B	1	－	0	王寺		
3	ポルベニル	16	－	0	明治		フットボールセンターグランド A
4	ゴラッソ天理	3	－	1	俵口ﾌｧﾙｺﾝB		
5	ジュエルス	0	－	0	奈良広陵	PK 1-2	
6	真弓	2	－	0	富雄		フットボールセンターグランド B
7	天理	1	－	1	三笠	PK 0-2	
8	平群	0	－	4	奈良クラブ		
9	桜井南	1	－	7	ｿﾚｽﾃﾚｰｼﾞｬ		新庄第一健民グランド B
10	センチュリーB	0	－	4	矢田ｺﾝﾄﾞﾙ		
11	ｴｽﾄﾚﾗ香芝	0	－	4	ﾌﾙｼﾞｪﾝﾃ桜井		
1	奈良	5	－	1	奈良伏見		高田総合グランド B
2	ｿﾚｽﾃﾚｰｼﾞｬB	0	－	12	ｱｽﾍﾟｶﾞｽ生駒		
3	あやめ池	0	－	6	鳥見		五條上野公園グランド A
4	六条	6	－	2	志都美・旭ヶ丘		
5	真美ヶ丘	0	－	5	エスコリーニャ		
6	三郷	5	－	0	生駒		新庄第一健民グランド A
7	都南東市	0	－	3	辰市		
8	上牧Ｋ２	6	－	1	マスガ		
9	朱雀	3	－	1	ＳＡＮＴＯ		五條上野公園グランド B
10	桜	4	－	0	志都美・旭ヶ丘B		

2　回　戦

1	ﾃﾞｨｱﾌﾞﾛｯｻ高田	6	－	1	奈良東和		高田総合グランド A
2	奈良東和Ｂ	2	－	8	センチュリー		
3	ｱﾙﾎﾞｰﾚ青山	0	－	3	吉野		
4	ﾃﾞｨｱﾌﾞﾛｯｻ高田B	1	－	0	ポルベニルB		
5	天理南	0	－	11	ポルベニル		フットボールセンターグランド A
6	ゴラッソ天理	2	－	6	斑鳩Ｂ		
7	富雄Ｂ	1	－	2	桜ヶ丘		
8	奈良広陵	0	－	0	サウスキッズ	PK 3-1	
9	俵口ﾌｧﾙｺﾝ	1	－	1	真弓	PK 3-4	フットボールセンターグランド B
10	前栽	9	－	0	サウスキッズB		
11	桜井	0	－	7	三笠		
12	奈良クラブ	3	－	1	田原本		
13	御所	0	－	4	ｿﾚｽﾃﾚｰｼﾞｬ		新庄第一健民グランド B
14	矢田ｺﾝﾄﾞﾙ	6	－	0	ポルベニルC		
15	ＲＩＫＫＥＮ	2	－	0	ゴレイロ		
16	ﾌﾙｼﾞｪﾝﾃ桜井	1	－	4	上牧まきのはB		
1	スクデット	4	－	0	奈良		高田総合グランド B
2	陵西	0	－	5	エントラーダ		
3	下田	0	－	3	葛城當麻		
4	ｱｽﾍﾟｶﾞｽ生駒	0	－	1	ﾃﾞｨｱﾌﾞﾛｯｻ高田C		
5	五條	1	－	1	鳥見	PK 3-2	五條上野公園グランド A
6	六条	2	－	0	八木		
7	郡山	1	－	1	ディスパーロ	PK 0-2	
8	エスコリーニャ	2	－	0	ﾊﾟﾙﾃｨｰﾀﾞ生駒		
9	斑鳩	7	－	0	三郷		新庄第一健民グランド A
10	二階堂	0	－	2	帝塚山		
11	奈良セレソン	1	－	2	辰市		
12	上牧Ｋ２	1	－	1	葛城新庄	PK 3-4	
13	富雄第三	6	－	1	朱雀		五條上野公園グランド B
14	高市	0	－	5	奈良ＹＭＣＡ		
15	スクデットB	0	－	6	ＹＦ奈良テソロ		
16	桜	0	－	1	上牧まきのは		