ＪＡ全農杯チビリンピック２０１１　奈良県予選 開催要項

１．主　　旨　　奈良県少年サッカーの底辺の拡大を図るとともに、友情を深め技術の向上を図る。

２．主　　催　　(社)奈良県サッカー協会

３．主　　管　　(社)奈良県サッカー協会 第４種 少年委員会

４．協　　賛　　(株)モルテン

５．期　　日　　２月１２日(土)・１３日(日)　※予備日 １９日(土)

６．会　　場　　五條上野Ｇ(12.13日)　奈良県フットボールセンター(12日)

７．大会形式　　トーナメント方式で行う。

８．大会規定　① ８人制サッカーのルール【(財)日本サッカー協会審判委員会】を基本とする。

② 各ブロック１位と開催地チームをシードする。(８チーム)

③ プレーの時間は、１２分×３ピリオド(12-1-12-5-12分)とする。

④ 第１ピリオド、第２ピリオドは選手を総入替えすること。第３ピリオドは自由とする。

⑤ 第２ピリオドに出場出来るのは、第１ピリオドに一度も出場しなかかった選手。

⑥ 各ピリオドの開始時に、８名いない場合と試合途中に６名以下になった場合は失格とし、相手チームの勝ちとする。

⑦ 同点の場合は、ＰＫ方式(３名)により勝者を決定する。準決勝・決勝は６分(前･後半３分)の延長戦を行う。

⑧ 当日、登録選手に不都合がおき、試合に出場出来ない場合は、出場資格を有する日本協会登録選手であれば、大会の出場を認める。但し、背番号は不都合が生じた選手の番号とする。

⑨ 交代は補助審判の承認を得て交代ゾーンから自由な交替とする。

⑩ 指導者のベンチに入りの人数は２名迄とする。

⑪ 審判は４名配置する。

⑫ コイントスは第１ピリオドの前に行う。(延長前半)

⑬ 第３ピリオド半分(６分)でエンドを交代する。

⑭ フィールドプレーヤー(ＦＰ)とゴールキーパー(ＧＫ)の両方を経験する重要性を鑑み、ＧＫはＦＰユニフォームのまま、他の競技者と識別できる色のシャツ等の着用を可とする。背番号がある場合は他の番号と重ならないこと。メンバーチェック時に確認する。

⑮ 他は「(社)奈良県サッカー協会第４種委員会内規」に準ずる。

⑯ 大会上位２チームがJA全農杯チビリンピック2011小学生８人制サッカーin関西(3/19.20 大阪サッカー協会G)に出場できる。

９．参加資格 ① 保護者の承認した１年生～４年生の小学生で編成しているチーム。

② スポーツ傷害保険に加入しているチーム。

③ 常時指導できる２０歳以上の監督が付き添ったチーム。

④ チーム編成は、協会登録を済ませた選手のうち、１６名以上２０名以下とする。(但し、協会登録はH23.1.21迄に登録完了し、他のチームで予選に出場していないこと。)

⑤ 大会に派遣できる審判員(４級以上)が２名以上いること。

10. 表　　彰　　１位～４位までを表彰する。

11. 参 加 費　　７,０００円

12. 抽 選 会 ① 期　日　　平成２３年１月３０日(日) 午後７時(受付６時45分～)

② 会　場　　王寺町やわらぎ会館

13. 申込方法 ① 参加チームは１月２３日(日)迄に少年委員に参加申込書(３部とも捺印)を提出すること。

② 追加登録者で登録番号が未定の場合は、追加登録申請書及び登録料振込受領書のコピーを各１部添付のこと。

14. そ の 他 ① 大会期間中におきた事故等については、応急処置のほかは責任をとらない。

② 新型インフルエンザについては、チームの責任に於いて休校・学年閉鎖・学級閉鎖中の児童(選手)の出場は自粛すること。但し、一度インフルエンザに感染したり、ワクチン接種を受けた児童(選手)を除く。また、新型インフルエンザ関係での棄権を認める。

ＪＡ全農杯　チビリンピック２０１１　奈良県予選

2月12日　　平成23年2月13日　　2月12日

五條上野公園グランド

大 会 結 果

優　勝 ｱｽﾍﾟｶﾞｽ生駒
準優勝 ＹＦ奈良tesoro
第三位 ﾃﾞｨｱﾌﾞﾛｯｻ高田
第四位 奈良東和
第五位 奈良ＹＭＣＡ
第六位 斑　鳩
第七位 ポルベニル
第八位 富　雄

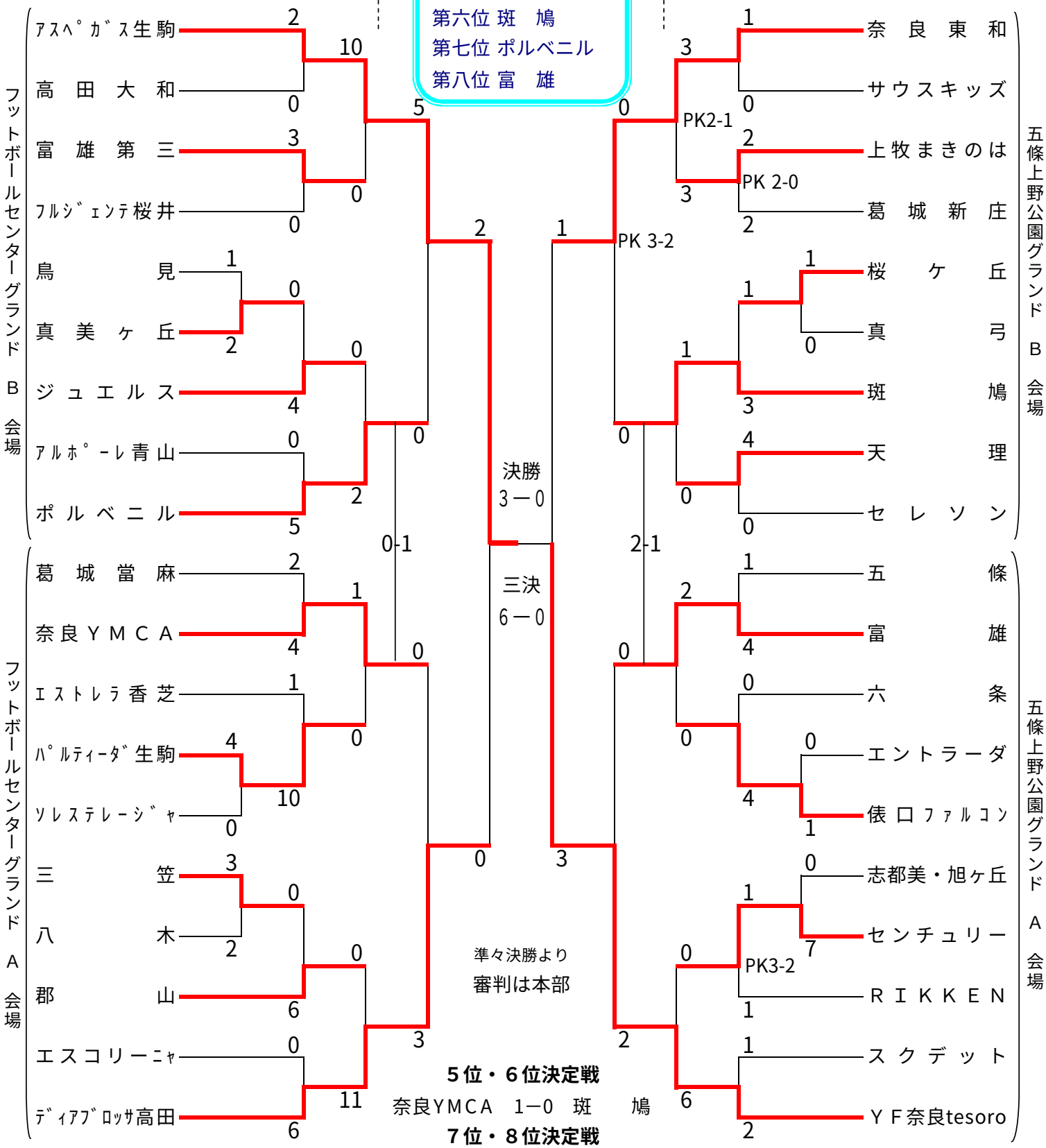

５位・６位決定戦

奈良ＹＭＣＡ　1－0　斑　鳩

７位・８位決定戦

ポルベニル　1－0　富　雄

奈良県サッカー協会
第４種委員会