第３５回全日本少年サッカー大会 奈良県大会 兼
第４１回奈良県少年サッカー大会

《 開 催 要 項 》

１．主　　旨　Ａ 日本の将来を担う少年たちの健全な心身の育成、発展を目指し、サッカーを通じて心身を鍛え、フェアープレーの精神を培い、正しく力強く生きる人間を目指す。

Ｂ 少年たちにサッカーをする機会を多く与えて、 各チームのリーダーを育成することを目指す。

２．主　　催　　(財)日本サッカー協会／(財)日本体育協会　日本スポーツ少年団／読売新聞社

３．主　　管　　(社)奈良県サッカー協会／(社)奈良県サッカー協会第４種委員会

４．後　　援　　日本テレビ放送網／報知新聞社／奈良県(申請中)／奈良県教育委員会(申請中)

５．県大会特別共催　　奈良県スポーツ少年団(申請中)

６．県大会特別後援　　奈良県民共済生活共同組合

７．特別協賛　　コカ・コーラウエスト／ＹＫＫ／花王

８．協　　賛　　日清オイリオグループ／ゼビオ／日本マクドナルド／ゆうちょ銀行

９．県大会特別協賛　　奈良テレビ放送

10．期日と会場

予選リーグ　５月７日(土)・８日(日)・１４日(土)・１５日(日) ※予備日　２１日(土)

上記日程の内、２日間で県下各会場(13ｺｰﾄ～16ｺｰﾄ)で実施する。

決勝トーナメント　１回戦．２回戦　６月　４日(土) 五條上野Ｇ・フットボールセンター(各２面)

準々決勝．準決勝 ６月　５日(日) 五條上野Ｇ

３位決定戦．決勝 ６月１１日(土) 葛城市新庄第１健民運動場

※ 予備日　１８日(土) 葛城市新庄第１健民運動場

11．抽 選 会　　予選リーグ　４月２４日(日) 午後８時 いかるがホール ※総会終了後

決勝トーナメント　５月２２日(日) 午後７時 王寺町やわらぎ会館

12．大会規定　① (社)奈良県サッカー協会第４種委員会内規に基づく。

② 全日本少年サッカー大会規定にも準ずる。

③ ８人制で行い、審判は４人制(主審・副審・予備審)とする。

④ 選手の交代はエントリー内で自由な交代とする。

⑤ 第１７回関西小学生サッカー大会奈良県大会のベスト５及び会場チームをシードする

【第１→ディアブロッサ高田　第２→奈良ＹＭＣＡ　第３→エスコリーニャ

第４→ソルステレージャ　第５→前栽　会場→五條】

⑥ 準決勝以上は延長戦(５分－５分)を行う。

⑦ ベスト４のチームは第３３回奈良県小学生サッカー大会のシード権を得る。

⑧ 試合球はアディタス４号球(スピードセル キッズ　第35回全日本少年サッカー大会公式試合球)を使用する。

⑨ 予選リーグ(５～６チーム)の上位２チームが決勝トーナメントに進出でき、決勝トーナメントは３２～４０チームで行う。

⑩ リーグ戦は勝点方式で順位を決定する。勝…３　分…１　負…０で勝ち点が同じ場合は得失点差、多得点、対戦成績、抽選の順とする。不戦敗は０－５とする。

⑪ 試合時間は２０分-５分-２０分で行う。 但し、予選リーグは１５分-５分-１５分で行う。

⑫ フィールドプレーヤー(ＦＰ)とゴールキーパー(ＧＫ)の両方を経験する重要性を鑑み、ＧＫはＦＰユニフォームのまま、他の競技者と識別できる色のシャツ等の着用を可とする。背番号がある場合は他の番号と重ならないこと。メンバーチェック時に確認する。

13. 参加資格　① 保護者の承認した３年生以上の小学生で編成しているチーム。

② スポーツ傷害保険に加入しているチーム。

③ 常時指導できる２０歳以上の監督が付き添ったチーム。(ベンチ入り３名迄)

④ チーム編成は協会登録を済ませた選手のうち、２０名以内でエントリーすること。

⑤ 大会に派遣できる審判員(４級以上)が２名以上いるチーム。

⑥ ３月中に協会登録を行い、４月１７日(日)迄に大会エンリーを行ったチーム。

⑦ 追加登録は４月１５日(金)迄は認める。個人登録料の振り込み日を基準にする。

⑧ 予選リーグに於いて、決められた時間に運営委員(成人)として、１名本部に派遣することができるチーム。但し、自チームの試合中を除く。

⑨ 上記の条件を満たしていれば、複数チームの参加を認める。但し、３チーム以上参加の場合は６年生のエントリーがＡ及びＣチーム以下６名以上必要である。

⑩ 決勝トーナメントに出場するチームのエントリー変更は５月２２日(日)の抽選会時までは認める。

14. 参 加 費　　８，０００円(抽選会時に徴収)

15. 申込方法　　参加申込書(印鑑なつ印３部)を４月１７日(日)迄に、各ブロックの少年委員へ提出する。尚、 追加登録選手で登録番号が判明していない場合は、追加登録の写しと個人登録料の領収書を添付のこと。

16. そ の 他　　大会期間中におきた事故については、 応急処置のほかは責任をとらない。

17. 備　　考　　第３５回全日本少年サッカー大会

開催日　８月１日(月)～８月６日(土)　　会場　Ｊヴィレッジ

第３５回全日少年サッカー大会 奈良県大会　予選リーグ

【 試合結果 】

Aブロック	三和・鎌田	生　駒	八　木	高　市	桜　井	スクデット	勝点	得失	順位
三和・鎌田		△ 0 － 0	● 0 － 4	● 1 － 2	○ 5 － 1	● 0 － 4	4	-5	5
生　駒	△ 0 － 0		● 0 － 1	● 0 － 1	○ 4 － 0	● 0 － 3	4	-1	4
八　木	○ 4 － 0	○ 1 － 0		△ 0 － 0	○ 6 － 0	△ 0 － 0	11	11	2
高　市	○ 2 － 1	○ 1 － 0	△ 0 － 0		△ 2 － 2	● 0 － 5	8	-3	3
桜　井	● 1 － 5	● 0 － 4	● 0 － 6	△ 2 － 2		● 0 － 5	1	-19	6
スクデット	○ 4 － 0	○ 3 － 0	△ 0 － 0	○ 5 － 0	○ 5 － 0		13	17	1

Bブロック	安　堵	ｱﾙﾎﾟｰﾚ青山	帝塚山	天理南	富　雄	ＹＦ奈良テソロ	勝点	得失	順位
安　堵		○ 1 － 0	● 0 － 1	△ 0 － 0	● 0 － 4	● 0 － 3	4	-7	4
ｱﾙﾎﾟｰﾚ青山	● 0 － 1		△ 0 － 0	△ 0 － 0	● 0 － 1	● 0 － 4	2	-6	6
帝塚山	○ 1 － 0	△ 0 － 0		○ 4 － 0	● 0 － 1	○ 1 － 0	10	5	3
天理南	△ 0 － 0	△ 0 － 0	● 0 － 4		△ 0 － 0	● 0 － 5	3	-9	5
富　雄	○ 4 － 0	○ 1 － 0	○ 1 － 0	△ 0 － 0		△ 0 － 0	11	6	1
ＹＦ奈良テソロ	○ 3 － 0	○ 4 － 0	● 0 － 1	○ 5 － 0	△ 0 － 0		10	11	2

Cブロック	下　田	天　理	斑鳩Ｂ	吉　野	エントラーダ	ゴレイロ	勝点	得失	順位
下　田		● 1 － 6	● 0 － 1	△ 0 － 0	● 1 － 2	● 0 － 5	1	-12	5
天　理	○ 6 － 1		△ 0 － 0	○ 3 － 0	○ 6 － 0	○ 3 － 0	13	17	1
斑鳩Ｂ	○ 1 － 0	△ 0 － 0		○ 5 － 0	△ 0 － 0	● 0 － 3	8	3	3
吉　野	△ 0 － 0	● 0 － 3	● 0 － 5		● 0 － 6	● 1 － 2	1	-15	6
エントラーダ	○ 2 － 1	● 0 － 6	△ 0 － 0	○ 6 － 0		● 0 － 1	7	0	4
ゴレイロ	○ 5 － 0	● 0 － 3	○ 3 － 0	○ 2 － 1	○ 1 － 0		12	7	2

Dブロック	ＳＡＮＴＯ	鳥　見	辰　市	RIKKEN Ｂ	ディスパーロ	二階堂	勝点	得失	順位
ＳＡＮＴＯ		● 0 － 1	● 0 － 1	○ 1 － 0	● 0 － 1	○ 2 － 0	6	0	3
鳥　見	○ 1 － 0		○ 2 － 1	○ 3 － 0	○ 4 － 0	○ 1 － 0	15	10	1
辰　市	○ 1 － 0	● 1 － 2		△ 2 － 2	● 1 － 2	● 0 － 1	4	-2	4
RIKKEN Ｂ	● 0 － 1	● 0 － 3	△ 2 － 2		● 1 － 2	△ 0 － 0	2	-5	6
ディスパーロ	○ 1 － 0	● 0 － 4	○ 2 － 1	○ 2 － 1		○ 4 － 1	12	2	2
二階堂	● 0 － 2	● 0 － 1	○ 1 － 0	△ 0 － 0	● 1 － 4		4	-5	5

Eブロック	俵口ﾌｧﾙｺﾝＢ	奈良クラブ	奈良伏見	平　群	高田Ｃ	マスガ	勝点	得失	順位
俵口ﾌｧﾙｺﾝＢ		● 0 － 2	● 0 － 2	○ 2 － 1	○ 1 － 0	△ 0 － 0	7	-2	4
奈良クラブ	○ 2 － 0		○ 2 － 0	△ 1 － 1	○ 1 － 0	○ 3 － 0	13	8	1
奈良伏見	○ 2 － 0	● 0 － 2		○ 1 － 0	● 0 － 1	△ 0 － 0	7	0	3
平　群	● 1 － 2	△ 1 － 1	● 0 － 1		● 1 － 7	○ 1 － 0	4	-7	5
高田Ｃ	● 0 － 1	● 0 － 1	○ 1 － 0	○ 7 － 1		○ 4 － 1	9	8	2
マスガ	△ 0 － 0	● 0 － 3	△ 0 － 0	● 0 － 1	● 1 － 4		2	-7	6

Fブロック	郡　山	志都美・旭ヶ丘Ｂ	矢田ｺﾝﾄﾞﾙ	俵口ﾌｧﾙｺﾝ	朱　雀	RIKKEN	勝点	得失	順位
郡　山		○ 8 － 0	● 1 － 3	● 0 － 1	○ 4 － 1	● 0 － 3	6	5	4
志都美・旭ヶ丘Ｂ	● 0 － 8		● 0 － 4	● 0 － 8	● 0 － 6	● 0 － 6	0	-32	6
矢田ｺﾝﾄﾞﾙ	○ 3 － 1	○ 4 － 0		● 0 － 3	○ 4 － 1	△ 3 － 3	10	6	3
俵口ﾌｧﾙｺﾝ	○ 1 － 0	○ 8 － 0	○ 3 － 0		○ 7 － 0	● 0 － 3	12	16	2
朱　雀	● 1 － 4	○ 6 － 0	● 1 － 4	● 0 － 7		● 1 － 7	3	-13	5
RIKKEN	○ 3 － 0	○ 6 － 0	△ 3 － 3	○ 3 － 0	○ 7 － 1		13	18	1

Gブロック	セレソン	奈良広陵	桜	ﾌﾙｼﾞｪﾝﾃ桜井	ジュエルス	富雄第三	勝点	得失	順位
セレソン		● 0 － 4	● 0 － 2	● 0 － 1	● 0 － 1	● 0 － 2	0	-10	6
奈良広陵	○ 4 － 0		△ 0 － 0	○ 3 － 2	○ 4 － 2	● 0 － 1	10	6	2
桜	○ 2 － 0	△ 0 － 0		● 0 － 1	△ 0 － 0	△ 0 － 0	6	1	4
ﾌﾙｼﾞｪﾝﾃ桜井	○ 1 － 0	● 2 － 3	○ 1 － 0		△ 1 － 1	● 0 － 1	7	0	3
ジュエルス	○ 1 － 0	● 2 － 4	△ 0 － 0	△ 1 － 1		● 0 － 1	5	-2	5
富雄第三	○ 2 － 0	○ 1 － 0	△ 0 － 0	○ 1 － 0	○ 1 － 0		13	5	1

Hブロック	五位堂	センチュリー	サウスキッズB	D・S・SHIKI	ｺﾞﾗｯﾂ天理	三　郷	勝点	得失	順位
五位堂		● 0 － 1	○ 3 － 1	△ 0 － 0	○ 1 － 0	● 1 － 4	7	-1	4
センチュリー	○ 1 － 0		○ 3 － 0	● 1 － 3	○ 3 － 0	● 2 － 4	9	3	3
サウスキッズB	● 1 － 3	● 0 － 3		● 0 － 10	● 0 － 6	● 0 － 7	0	-28	6
D・S・SHIKI	△ 0 － 0	○ 3 － 1	○ 10 － 0		○ 9 － 0	○ 1 － 0	13	22	1
ｺﾞﾗｯﾂ天理	● 0 － 1	● 0 － 3	○ 6 － 0	● 0 － 9		● 1 － 6	3	-12	5
三　郷	○ 4 － 1	○ 4 － 2	○ 7 － 0	● 0 － 1	○ 6 － 1		12	16	2

Iブロック	奈良ＦＣ	ｱｽﾍﾟｶﾞｽ生駒	三　笠	御　所	ポルベニルB	ポルベニル	勝点	得失	順位
奈良ＦＣ		● 0 － 2	● 0 － 2	△ 2 － 2	△ 1 － 1	● 0 － 3	2	-7	5
ｱｽﾍﾟｶﾞｽ生駒	○ 2 － 0		○ 1 － 0	○ 7 － 0	○ 5 － 0	○ 4 － 1	15	18	1
三　笠	○ 2 － 0	● 0 － 1		○ 1 － 0	○ 4 － 0	● 0 － 1	9	5	3
御　所	△ 2 － 2	● 0 － 7	● 0 － 1		○ 4 － 0	● 0 － 2	4	-6	4
ポルベニルB	△ 1 － 1	● 0 － 5	● 0 － 4	● 0 － 4		● 0 － 4	1	-17	6
ポルベニル	○ 3 － 0	● 1 － 4	○ 1 － 0	○ 2 － 0	○ 4 － 0		12	7	2

Jブロック	あやめ池	香久山	真　弓	葛城新庄	上牧まきのはB	ｾﾝﾄﾗﾙ奈良	勝点	得失	順位
あやめ池		○ 2 － 0	● 0 － 8	● 0 － 6	● 0 － 1	● 0 － 6	3	-19	5
香久山	● 0 － 2		● 0 － 10	● 0 － 8	● 0 － 1	● 0 － 7	0	-28	6
真　弓	○ 8 － 0	○ 10 － 0		○ 2 － 0	○ 3 － 0	△ 0 － 0	13	23	1
葛城新庄	○ 6 － 0	○ 8 － 0	● 0 － 2		○ 4 － 1	● 0 － 5	9	10	3
上牧まきのはB	○ 1 － 0	○ 1 － 0	● 0 － 3	● 1 － 4		● 0 － 3	6	-7	4
ｾﾝﾄﾗﾙ奈良	○ 6 － 0	○ 7 － 0	△ 0 － 0	○ 5 － 0	○ 3 － 0		13	21	2

Kブロック	センチュリーB	桜ケ丘	ﾊﾟﾙﾃｨｰﾀﾞ生駒	斑　鳩	志都美・旭ヶ丘	高田B	勝点	得失	順位
センチュリーB		● 0 － 4	● 0 － 4	● 0 － 4	● 0 － 2	○ 1 － 0	3	-13	6
桜ケ丘	○ 4 － 0		● 0 － 3	△ 0 － 0	○ 4 － 1	○ 1 － 0	10	5	2
ﾊﾟﾙﾃｨｰﾀﾞ生駒	○ 4 － 0	○ 3 － 0		○ 2 － 1	○ 2 － 0	△ 0 － 0	13	10	1
斑　鳩	○ 4 － 0	△ 0 － 0	● 1 － 2		○ 4 － 0	△ 1 － 1	8	7	3
志都美・旭ヶ丘	○ 2 － 0	● 1 － 4	● 0 － 2	● 0 － 4		● 0 － 4	3	-11	5
高田B	● 0 － 1	● 0 － 1	△ 0 － 0	△ 1 － 1	○ 4 － 0		5	2	4

Lブロック	ﾊﾟﾙﾃｨｰﾀﾞ生駒B	上牧Ｋ２	陵　西	都南東市	葛城當麻	明　治	勝点	得失	順位
ﾊﾟﾙﾃｨｰﾀﾞ生駒B		○ 1 － 0	○ 3 － 1	○ 2 － 0	● 0 － 1	○ 5 － 0	12	9	2
上牧Ｋ２	● 0 － 1		△ 0 － 0	○ 4 － 0	● 0 － 1	○ 6 － 0	7	8	3
陵　西	● 1 － 3	△ 0 － 0		● 0 － 1	● 0 － 2	○ 2 － 0	4	-3	5
都南東市	● 0 － 2	● 0 － 4	○ 1 － 0		● 0 － 5	○ 3 － 0	6	-7	4
葛城當麻	○ 1 － 0	○ 1 － 0	○ 2 － 0	○ 5 － 0		○ 3 － 0	15	12	1
明　治	● 0 － 5	● 0 － 6	● 0 － 2	● 0 － 3	● 0 － 3		0	-19	6

Mブロック	王　寺	真美ケ丘	奈良東和	上牧まきのは	六　条	サウスキッズ	勝点	得失	順位
王　寺		○ 1 － 0	● 0 － 2	● 0 － 3	△ 0 － 0	● 0 － 1	4	-5	5
真美ケ丘	● 0 － 1		● 0 － 2	● 0 － 5	△ 0 － 0	△ 0 － 0	2	-8	6
奈良東和	○ 2 － 0	○ 2 － 0		● 0 － 1	△ 0 － 0	△ 0 － 0	8	3	2
上牧まきのは	○ 3 － 0	○ 5 － 0	○ 1 － 0		○ 3 － 0	○ 3 － 0	15	15	1
六　条	△ 0 － 0	△ 0 － 0	△ 0 － 0	● 0 － 3		○ 2 － 1	6	-2	3
サウスキッズ	○ 1 － 0	△ 0 － 0	△ 0 － 0	● 0 － 3	● 1 － 2		5	-3	4

各ブロック上位2チームが6月4日からの決勝トーナメントに進出できます。
決勝トーナメントの抽選会は5月22日（日）午後7時 王寺町やわらぎ会館

第35回全日少年サッカー大会奈良県大会　予選リーグ　ブロック分け

	①	②	③	④	⑤	⑥	試合日程		会　　場
A	三和･鎌田	生　駒	八　木	高　市	桜　井	スクデット	5月7日	5月8日	高取健民グランドA
B	安　堵	ｱﾙﾎﾟｰﾚ青山	帝塚山	天理南	富　雄	YF奈良テソロ	5月7日	5月8日	高取健民グランドB
C	下　田	天　理	斑鳩B	吉　野	エントラーダ	ゴレイロ	5月7日	5月8日	吉野総合グランドA
D	SANTO	鳥　見	辰　市	RIKKEN B	ディスパーロ	二階堂	5月7日	5月8日	吉野総合グランドB
E	俵口ﾌｧﾙｺﾝB	奈良クラブ	奈良伏見	平　群	高田C	マスガ	5月7日	5月14日	平群総合グランドA
F	郡　山	志都美･旭ヶ丘B	矢田ｺﾝﾄﾞﾙ	俵口ﾌｧﾙｺﾝ	朱　雀	RIKKEN	5月7日	5月14日	平群総合グランドB
G	セレソン	奈良広陵	桜	ﾌﾙｼﾞｪﾝﾃ桜井	ジュエルス	富雄第三	5月14日	5月15日	五條上野公園グランドA
H	五位堂	センチュリー	サウスキッズB	D･S･SHIKI	ｺﾞﾗｯｿ天理	三　郷	5月14日	5月15日	五條上野公園グランドB
I	奈良FC	ｱｽﾍﾟｶﾞｽ生駒	三　笠	御　所	ポルベニルB	ポルベニル	5月14日	5月15日	御所市民運動公園サブグランド
J	あやめ池	香久山	真　弓	葛城新庄	上牧まきのはB	ｾﾝﾄﾗﾙ奈良	5月7日	5月14日	新庄第一健民グランド
K	センチュリーB	桜ケ丘	ﾊﾟﾙﾃｨｰﾀﾞ生駒	斑　鳩	志都美･旭ヶ丘	高田B	5月7日	5月8日	斑鳩東小学校グランド
L	ﾊﾟﾙﾃｨｰﾀﾞ生駒B	上牧K2	陵　西	都南東市	葛城當麻	明　治	5月7日	5月8日	東市小学校グランド
M	王　寺	真美ケ丘	奈良東和	上牧まきのは	六　条	サウスキッズ	5月7日	5月8日	上牧第三小学校グランド

第４１回奈良県少年サッカー大会　兼
第３５回全日本少年サッカー大会奈良県大会

試合結果

6月4日　6月5日 五條上野G　6月5日 五條上野G　6月4日

平成23年6月11日
新庄第一健民グランド

優　勝	ﾃﾞｨｱﾌﾞﾛｯｻ高田
準優勝	ﾊﾟﾙﾃｨｰﾀﾞ生駒
第三位	ｿﾚｽﾃﾚｰｼﾞｬ
第三位	ｱｽﾍﾟｶﾞｽ生駒

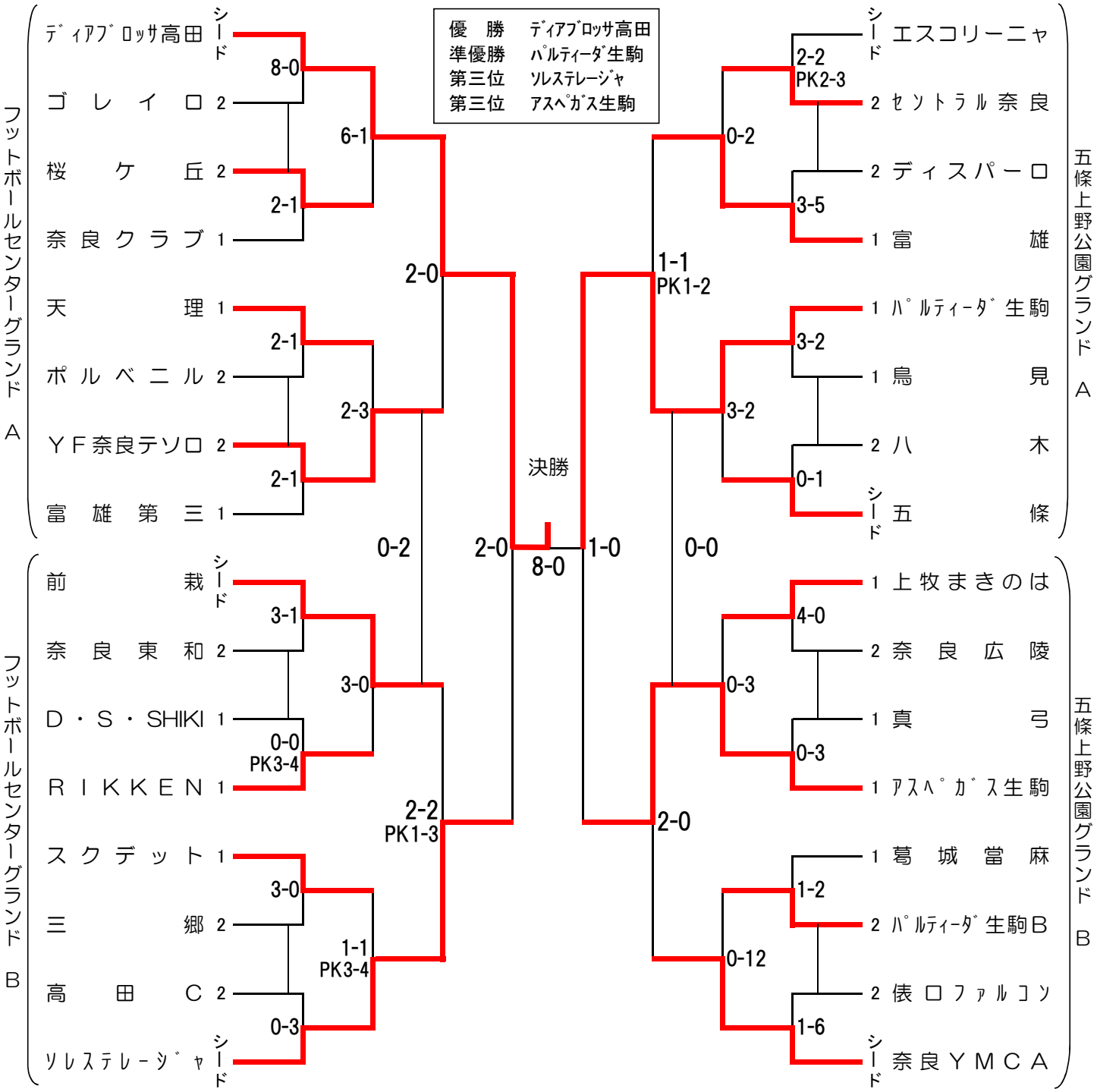

奈良県サッカー協会
第４種委員会

第41回奈良県少年サッカー大会　兼
第35回全日本少年サッカー大会奈良県大会
試合結果報告

1回戦　平成23年6月4日

フットボールセンターグランド

ﾃﾞｨｱﾌﾞﾛｯｻ高田	8	ー0	ゴ レ イ ロ	
桜 ケ 丘	2	ー1	奈 良 ク ラ ブ	
天 理	2	ー1	ポ ル ベ ニ ル	
YF奈良テソロ	2	ー1	富 雄 第 三	
前 栽	3	ー1	奈 良 東 和	
D・S・SHIKI	0	ー0	R I K K E N	PK 3-4
ス ク デ ッ ト	3	ー0	三 郷	
高 田 C	0	ー3	ｿﾚｽﾃﾚｰｼﾞｬ	

五條上野公園グランド

エスコリーニャ	2	ー2	ｾﾝﾄﾗﾙ奈良	PK 2-3
ディスパーロ	3	ー5	富 雄	
ﾊﾟﾙﾃｨｰﾀﾞ生駒	3	ー2	鳥 見	
八 木	0	ー1	五 條	
上牧まきのは	4	ー0	奈 良 広 陵	
真 弓	0	ー3	ｱｽﾍﾟｶﾞｽ生駒	
葛 城 當 麻	1	ー2	ﾊﾟﾙﾃｨｰﾀﾞ生駒B	
俵口ﾌｧﾙｺﾝ	1	ー6	奈良ＹＭＣＡ	

2回戦

ﾃﾞｨｱﾌﾞﾛｯｻ高田	6	ー1	桜 ケ 丘	
天 理	2	ー3	YF奈良テソロ	
前 栽	3	ー0	R I K K E N	
ス ク デ ッ ト	1	ー1	ｿﾚｽﾃﾚｰｼﾞｬ	PK 3-4

ｾﾝﾄﾗﾙ奈良	0	ー2	富 雄	
ﾊﾟﾙﾃｨｰﾀﾞ生駒	3	ー2	五 條	
上牧まきのは	0	ー3	ｱｽﾍﾟｶﾞｽ生駒	
ﾊﾟﾙﾃｨｰﾀﾞ生駒B	0	ー12	奈良ＹＭＣＡ	

準々決勝　平成23年6月5日

ﾃﾞｨｱﾌﾞﾛｯｻ高田	2	ー0	YF奈良テソロ	
前 栽	2	ー2	ｿﾚｽﾃﾚｰｼﾞｬ	PK 1-3

五條上野公園グランド

富 雄	1	ー1	ﾊﾟﾙﾃｨｰﾀﾞ生駒	PK 1-2
ｱｽﾍﾟｶﾞｽ生駒	2	ー0	奈良ＹＭＣＡ	

準決勝

ﾃﾞｨｱﾌﾞﾛｯｻ高田	2	ー0	ｿﾚｽﾃﾚｰｼﾞｬ	
ﾊﾟﾙﾃｨｰﾀﾞ生駒	1	ー0	ｱｽﾍﾟｶﾞｽ生駒	

フレンドリー

YF奈良テソロ	0	ー2	前 栽	
富 雄	0	ー0	奈良YMCA	

決　勝　平成23年6月11日

新庄第一健民グランド

ﾃﾞｨｱﾌﾞﾛｯｻ高田	8 ー0 (4 －0 4 －0)	ﾊﾟﾙﾃｨｰﾀﾞ生駒		