KINSHOカップ第３２回奈良県小学生サッカー大会兼
第３４回関西少年サッカー大会奈良県予選

《開催要項》

１．主　　旨　◎日本の将来を担う少年たちの健全な心身の育成、発展を目指し、サッカーを通じて心身を鍛え、フェアープレーの精神を培い、正しく力強く生きる人間を目指す。
◎少年たちにサッカーをする機会を多く与えて、各チームのリーダーを育成することを目指す。

２．主　　催　（社）奈良県サッカー協会

３．主　　管　（社）奈良県サッカー協会 第４種委員会

４．後　　援　奈良県教育委員会・奈良県スポーツ少年団・奈良テレビ放送

５．特別協賛　㈱近商ストア

６．協　　賛　㈱ミカサ

７．期　　日

１．２回戦	１０月２４日（日）	フットボールセンター(２面)・平群総合Ｇ 御所市民運動公園Ｇ・王寺健民Ｇ・新庄健民Ｇ 五條上野公園Ｇ(２面)〈８会場〉
３．４回戦	１０月３０日（土）	フットボールセンター(２面) 五條上野公園Ｇ(２面)〈４会場〉
準々･準決勝	１０月３１日（日）	五條上野公園Ｇ
決　　勝	１１月　３日（水）	県立橿原陸上競技場

８．抽 選 会　１０月１１日(月) 午後７時 いかるがホール（受付６時４５分～）

９．大会規定　◎「奈良県サッカー協会第４種委員会内規」に基づく。また、全日本少年サッカー大会規定にも準ずる。
◎第３４回全日本少年サッカー大会奈良県大会のベスト４及び会場チームをシードする。
◎準決勝以降は延長戦（５分―５分）を行う。
◎試合球はミカサ４号球を使用する。

10．参加資格　◎保護者が承諾した３年生以上の小学生で構成しているチーム。
◎スポーツ傷害保険に加入しているチーム。
◎常時指導できる２０才以上の監督が付き添ったチーム。

◎チーム構成は、協会登録を済ませた選手のうち、２０名まででエントリーをされたチーム。
◎大会に派遣できる審判員(４級以上)が２名以上いるチーム。
◎追加登録者は９月２８日(火)までに登録を完了すること。
◎各団体で上記項目を満たしているチームは、２チーム以上の出場が可能。

11. 参 加 費　　７，０００円（抽選会時に徴収）

12. 申込方法　　◎参加申込書を３部作成し、１０月３日（日）までに各ブロックの少年委員に提出のこと。（３部とも代表者印を捺印のこと）
◎追加登録者で登録番号が未定の場合は、追加登録申請書及び登録料振込受領書のコピーを各１部添付のこと。

13. そ の 他　　◎大会期間中におきた事故等については、応急処置のほかは責任をとらない。
◎大会上位４チームが第３４回関西少年サッカー大会（１２月１１.１２日 会場 堺NTC）に出場できる。Ｂチーム以下にも参加資格があるが同一チームは上位１チームのみの出場とする。
◎３位決定戦は15分ハーフゲームとする。

歴 代 の 優 勝 ・ 準 優 勝 チ ー ム

	優　勝	準優勝		優　勝	準優勝		優　勝	準優勝
第１回	新　庄	柳　本	第12回	辰　市	大安寺西	第23回	高　田	東登美ヶ丘
第２回	橿　原	御　所	第13回	高　田	五　條	第24回	辰　市	高　田
第３回	奈　良	新　庄	第14回	高　田	鳥　見	第25回	ｾﾝﾄﾗﾙ奈良	高　田
第４回	新　庄	東 榛 原	第15回	高　田	生　駒	第26回	高　田	奈良YMCA
第５回	下　田	東登美ヶ丘	第16回	明　治	大淀ＪＧ	第27回	奈良YMCA	高　田
第６回	橿　原	富 雄 南	第17回	ジョカトーレ奈良	高　田	第28回	高　田	ｱｽﾍﾞｶﾞｽ生駒
第７回	いかるが	結　崎	第18回	高　田	ＭＣＵ	第29回	高　田	平　群
第８回	平 群 東	あさわ翼	第19回	ＭＣＵ	東登美ヶ丘	第30回	高　田	奈良YMCA
第９回	王　寺	あさわ翼	第20回	高　田	東登美ヶ丘	第31回	高　田	生　駒
第10回	二　名	御　所	第21回	白　橿	高　田	第32回		
第11回	松尾ｺﾝﾄﾞﾙ	高　田	第22回	高　田	白　橿			

KINSHOカップ　第３２回奈良県小学生サッカー大会
兼　第３４回関西少年サッカー大会奈良県予選

優　勝	ﾃﾞｨｱﾌﾞﾛｯｻ高田
準優勝	ｱｽﾍﾟｶﾞｽ生駒
第三位	ﾊﾟﾙﾃｨｰﾀﾞ生駒
第四位	ﾃﾞｨｱﾌﾞﾛｯｻ高田B

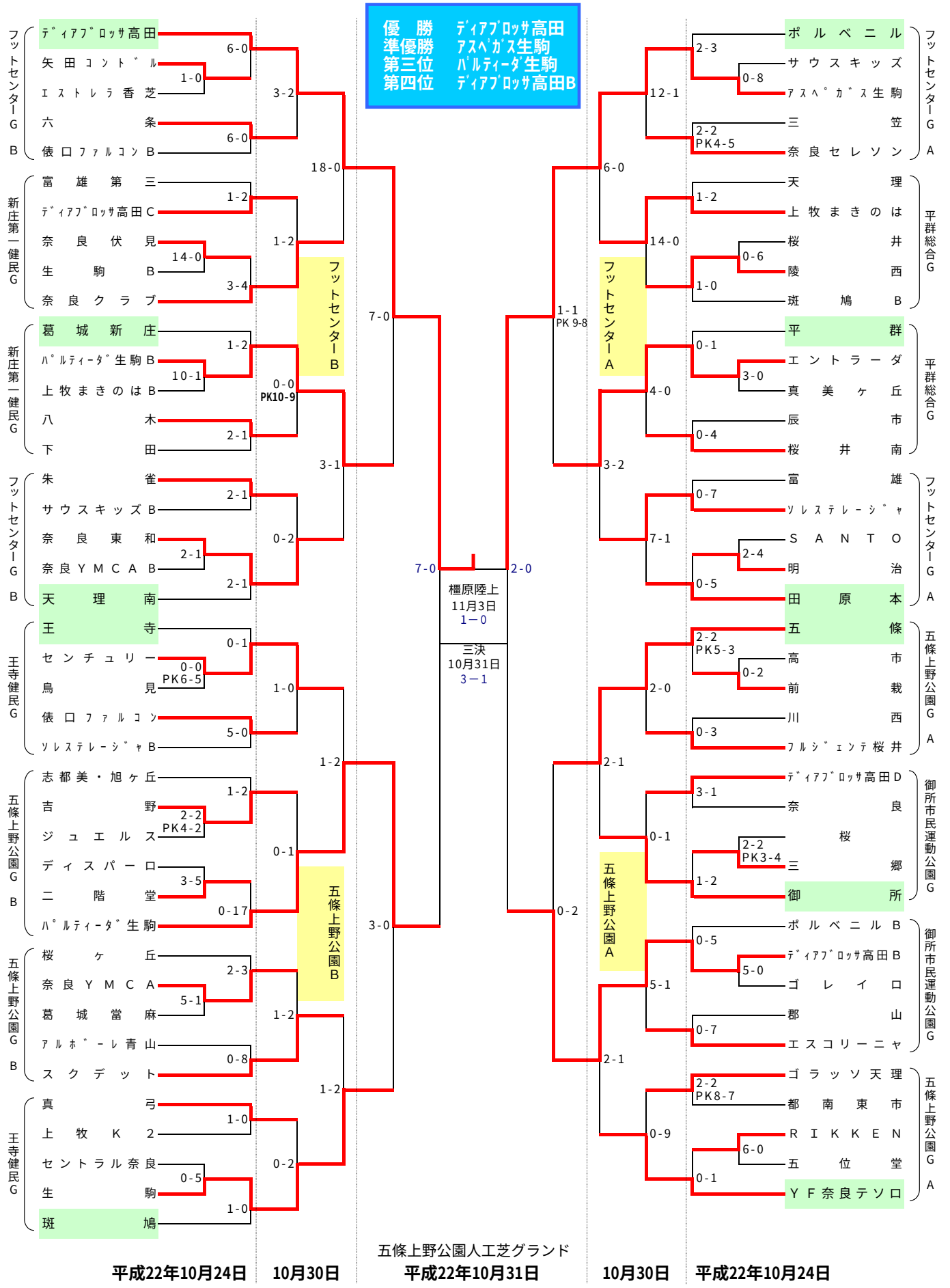

奈良県サッカー協会
第４種委員会