２０１０奈良セレソン大和路カップ３年大会　実施要項

日程と会場	１１月２７日（土）　富雄南小学校
参加チーム	ゴラッソ天理・平群・郡山・六条・富雄第三 富雄・奈良クラブ・奈良セレソン
試合方式	★トーナメント方式 ★同点の場合は４人制のＰＫ合戦 ★試合時間は１２分－４分－１２分
ルール等	★８人制、日本協会の競技規則に準じるものとする。 ★オフサイドは明らかなもののみをとることとします。 ★交替自由で、インプレー中でも主審の許可を得ないで交替可能とします。
審　判	★主審１人制とし、終わり審とします。
表　彰	★１位～３位までトロフィー、下位優勝チームに敢闘賞を授与します。　※事前の案内から変更になってます ★各チーム１名に優秀選手賞を授与します。 ★最優秀選手賞を全体から１名に授与します。
参加費	２０００円
その他	★車は各チーム　5台以内　でお願いします。 ★グランド入りは８：３０時以降でお願いします。 ★周辺道路は終日駐車厳禁です。 ★小雨決行ですが、中止の際は午前７時頃に連絡します。 ★ＰＫトーナメントも実施します。 審判は対戦両チームで行って下さい。 ※雨天中止の場合は１２月２５日（土）に順延致します。

トーナメント表　　同点の場合は４人制のＰＫ合戦を実施

Ａ①は富雄主審、Ｂ①はセレソン主審、以降終わり審（負けチームが担当）

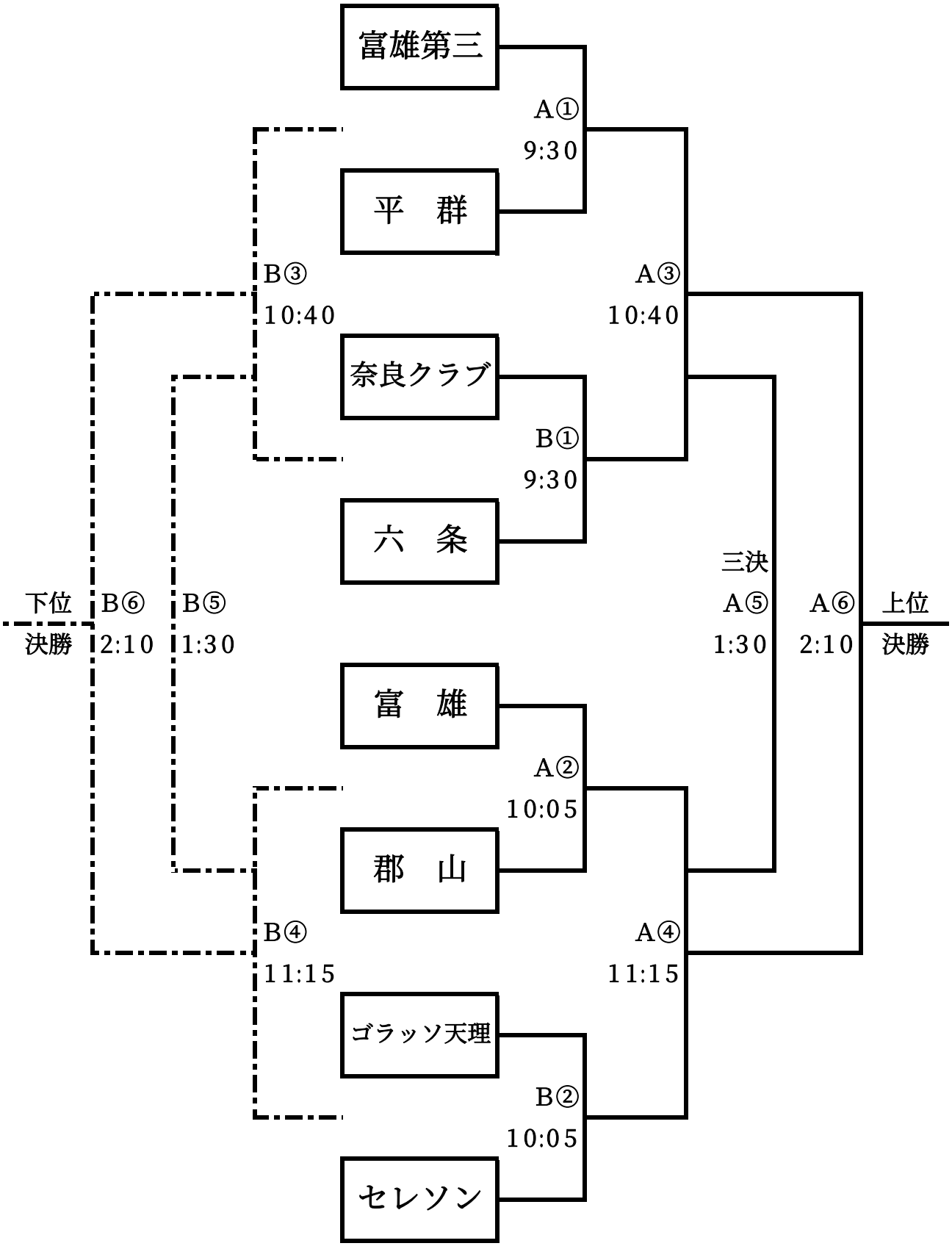

Ａコートは東側（体育館側）

Ｂコートは西側

ＰＫトーナメント　１２：４５頃～

ピッチに８人入って、８人全員ＫＩＣＫ制のＰＫ戦を実施します。
途中で勝負がついても全員が蹴ることとします。
審判は対戦両チームで協力して行って下さい。ＧＫ途中交替可
結果を本部に報告して下さい。

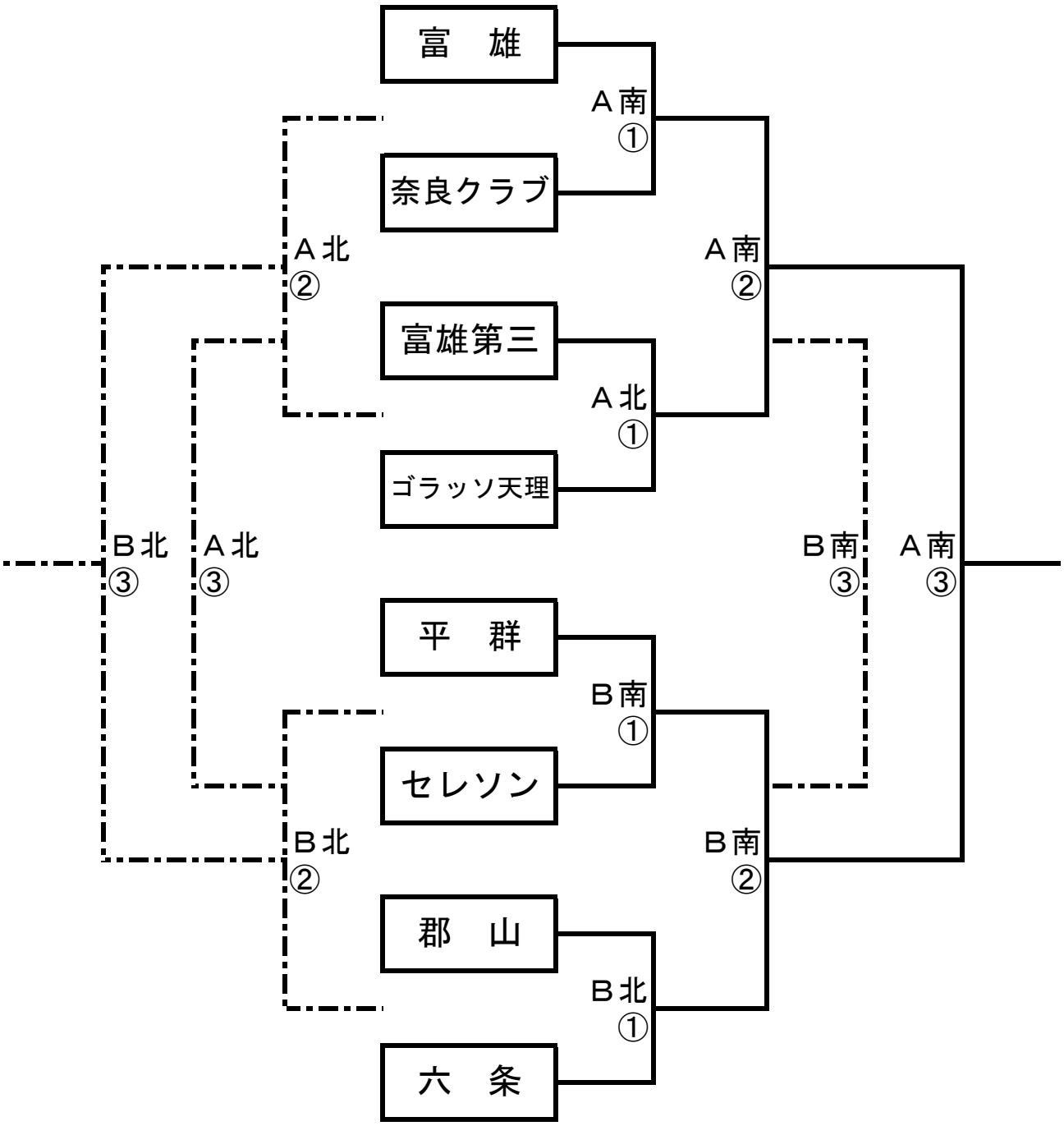

南 は本部側のゴール

北 は幼稚園側のゴール