第３０回ボスコヴィラカップ／Ｕ－１２
開催要項

趣　　旨　エンターテインメント性を意識した大会の雰囲気の中で、選手が持っている最大限のポテンシャルを引き出し、サッカーを楽しむ。

主催・共催　Heart Link Project／NPO 法人ファミリア

主　　管　H.L.P エスコリーニャ奈良サッカークラブ／H.L.P アレグラール大阪フットボールクラブ／FC FAMILIA

協　　賛　大和高原ボスコヴィラ

協　　力　マツダスポーツ

開 催 日　平成２２年１０月１６日（土）・１７日（日）

大会　会場　大和高原ボスコヴィラ施設　天然芝サッカー場

奈良県奈良市針町３９１８《名阪国道一本松ＩＣ下車すぐ》

参加チーム　１２チーム【小学６年生以下で構成可能なチーム】※順不同・敬称略

伊賀ＦＣＷＥＳＴＪｒ（三重県）・美旗スポーツ少年団（三重県）・西大冠ＦＣ（大阪府）・ＦＣ　ＦＯＲＺＡ（大阪府）

西野サッカースポーツ少年団（京都府）・葛城當麻ＦＣ（奈良県）・富雄ＦＣ（奈良県）・六条ＦＣ（奈良県）

調整中（調整中）・ＦＥＦＣ（奈良県）・ＦＣ　ＦＡＭＩＬＩＡ（三重県）

H.L.P エスコリーニャ奈良サッカークラブ（奈良県）

参加選手は必ず各チームでスポーツ安全保険に加入していること

大会期間中、事故・怪我等については応急処置を行いますが、以後の責任は負いません。

大会　形式　１日目【予選グループリーグ】　２日目【１・２位トーナメント】【３位リーグ】

各チーム１日目・２日目とも３試合　※対戦表は別紙参照

審　　判　主審は全試合主催者側で行います。副審は試合を行う当該チームから１名ずつ（選手可）

試合　規定　（１）競技規定…日本サッカー協会『サッカー競技規則』による１１人制

（２）試合時間…全試合（１５分－３分－１５分）

（３）選手登録・交代…自由（リエントリー可）※但し、主審の許可必要

（４）順位決定…１日目【予選グループリーグ】勝ち点・得失点・総得点・ＰＫ戦（３名）【勝＝３・分＝１・負＝０】

２日目【１・２位トーナメント】試合時間内に勝敗が決しない場合は即ＰＫ戦（３名）

決勝戦のみ延長戦（５分－５分）

延長戦で勝敗が決しない場合は即ＰＫ戦（３名）

２日目【３位リーグ】勝ち点・得失点・総得点・ＰＫ戦（３名）【勝＝３・分＝１・負＝０】

表　　彰　１・２位トーナメント　優勝・準優勝・３位のチームにトロフィーを授与

支払い方法　参加費は大会当日受付時に各チームまとめて本部にてお支払い下さい。領収証を発行致します。

宿 泊 先　大和高原ボスコヴィラ

奈良県奈良市針町３９１８《名阪国道一本松ＩＣ下車すぐ》

ＴＥＬ：０７４３－８２－５５５６　ＦＡＸ：０７４３－８２－２２２３

そ の 他　当日は雨天決行ですが、悪天候により中止の場合は６：００の時点でご連絡致します。

大会当日、会場内・駐車場内での事故・怪我等に関しまして主催者側は一切責任を負いません。

宿泊先に洗濯・乾燥設備有り（有料）

開会式・閉会式は行いません。表彰チームのみ表彰式を行います。

問い合わせ　ボスコヴィラカップ【大会事務局】　Heart Link Project　担当：工藤

〒６３５－００１５　奈良県大和高田市幸町２－３３

奈良県広域地場産業振興センター４Ｆ　やまと創業インキュベータ４１１号室

ＴＥＬ：０７４５－５１－７４００　ＦＡＸ：０７４５－５１－７４０１（ＦＡＸ２４時間受付）

携帯：０９０－３２６０－０１６３（西尾）　E-mail:info@hlp07.jp

第３０回ボスコヴィラカップ／Ｕ－１２ 【平成２２年１０月１６日（土）１日目 予選グループリーグ】

予選グループリーグ Ａブロック 【Ａコート】

	調整中	伊賀ＦＣＷＥＳＴＪｒ	H.L.Pエスコリーニャ奈良サッカークラブ	勝ち点	得失点	総得点	順位	※
調整中		—	—					
伊賀ＦＣＷＥＳＴＪｒ	—		—					
H.L.Pエスコリーニャ奈良サッカークラブ	—	—						

予選グループリーグ Ｂブロック 【Ａコート】

	ＦＣ ＦＯＲＺＡ	美旗スポーツ少年団	葛城當麻ＦＣ	勝ち点	得失点	総得点	順位	※
ＦＣ ＦＯＲＺＡ		—	—					
美旗スポーツ少年団	—		—					
葛城當麻ＦＣ	—	—						

予選グループリーグ Ｃブロック 【Ｂコート】

	六条ＦＣ	西野サッカースポーツ少年団	ＦＣ ＦＡＭＩＬＩＡ	勝ち点	得失点	総得点	順位	※
六条ＦＣ		—	—					
西野サッカースポーツ少年団	—		—					
ＦＣ ＦＡＭＩＬＩＡ	—	—						

予選グループリーグ Ｄブロック 【Ｂコート】

	富雄ＦＣ	西大冠ＦＣ	ＦＥＦＣ	勝ち点	得失点	総得点	順位	※
富雄ＦＣ		—	—					
西大冠ＦＣ	—		—					
ＦＥＦＣ	—	—						

第30回ボスコヴィラカップ／U－12 【平成22年10月17日(日) 2日目 1･2位トーナメント／3位リーグ】

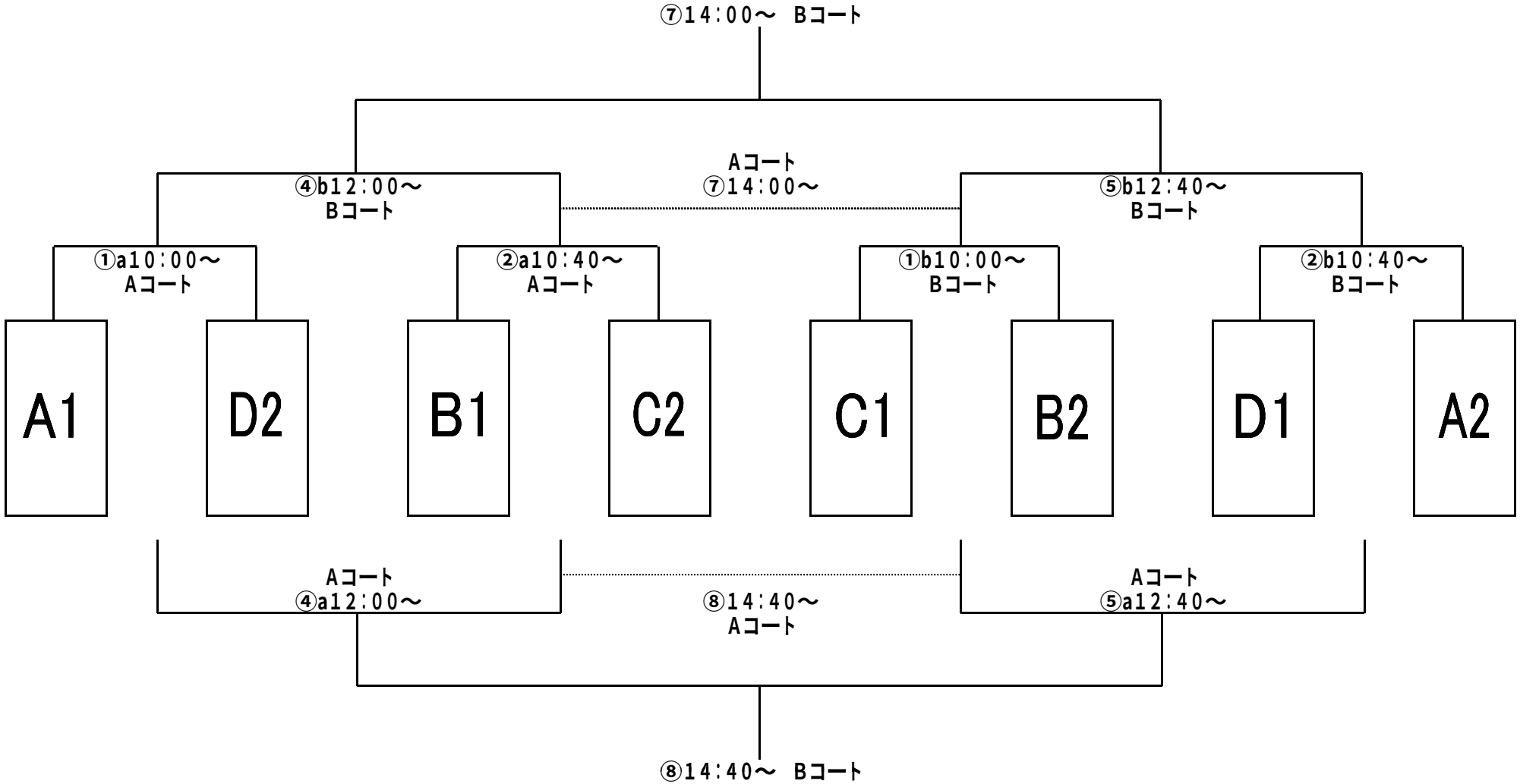

【3位リーグ】	A3	B3	C3	D3	勝ち点	得失点	総得点	順位	※
A3		Aコート ③11:20～	Aコート ⑥13:20～	Aコート ⑨15:20～					
B3	—		Bコート ⑨15:20～	Bコート ⑥13:20～					
C3	—	—		Bコート ③11:20～					
D3	—	—	—						

第３０回ボスコヴィラカップ／Ｕ－１２

【平成２２年１０月１６日（土）１日目　予選グループリーグ・タイムスケジュール　１５－３－１５】

Ａコート【Ａブロック・Ｂブロック】

	試合時間	チーム	―	チーム
①	１０：００～	H.L.Pエスコリーニャ奈良サッカークラブ	―	調整中
②	１０：４０～	葛城當麻ＦＣ	―	ＦＣ　ＦＯＲＺＡ
③	１１：２０～	H.L.Pエスコリーニャ奈良サッカークラブ	―	伊賀ＦＣＷＥＳＴＪｒ
④	１２：００～	葛城當麻ＦＣ	―	美旗スポーツ少年団
⑤	１２：４０～	調整中	―	伊賀ＦＣＷＥＳＴＪｒ
⑥	１３：２０～	ＦＣ　ＦＯＲＺＡ	―	美旗スポーツ少年団
⑦	１４：００～	六条ＦＣ	―	伊賀ＦＣＷＥＳＴＪｒ
⑧	１４：４０～	美旗スポーツ少年団	―	富雄ＦＣ
⑨	１５：２０～	H.L.Pエスコリーニャ奈良サッカークラブ	―	西野サッカースポーツ少年団

⑦・⑧・⑨はフレンドリーマッチ

天然芝利用制限があるため、⑨試合目以降のフレンドリーマッチ（練習も含む）等はご利用いただけません。

☆　ご協力お願いします　☆

※スムーズに進行するよう試合開始時間５分前にはピッチ前集合でお願いします。

※試合終了後、選手同士の握手のみで相手チームへの挨拶は省略させていただきます。

※主審は全試合本部で行います。副審は当該チーム１名ずつお願いします。（選手可）

第３０回ボスコヴィラカップ／Ｕ－１２

【平成２２年１０月１６日（土）１日目　予選グループリーグ・タイムスケジュール　１５－３－１５】

Ｂコート【Ｃブロック・Ｄブロック】

	試合時間	チーム	―	チーム
①	１０：００～	ＦＣ　ＦＡＭＩＬＩＡ	―	六条ＦＣ
②	１０：４０～	ＦＥＦＣ	―	富雄ＦＣ
③	１１：２０～	ＦＣ　ＦＡＭＩＬＩＡ	―	西野サッカースポーツ少年団
④	１２：００～	ＦＥＦＣ	―	西大冠ＦＣ
⑤	１２：４０～	六条ＦＣ	―	西野サッカースポーツ少年団
⑥	１３：２０～	富雄ＦＣ	―	西大冠ＦＣ
⑦	１４：００～	葛城當麻ＦＣ	―	調整中
⑧	１４：４０～	ＦＣ　ＦＯＲＺＡ	―	西大冠ＦＣ
⑨	１５：２０～	ＦＣ　ＦＡＭＩＬＩＡ	―	ＦＥＦＣ

⑦・⑧・⑨はフレンドリーマッチ

天然芝利用制限があるため、⑨試合目以降のフレンドリーマッチ（練習も含む）等はご利用いただけません。

☆　ご協力お願いします　☆

※スムーズに進行するよう試合開始時間５分前にはピッチ前集合でお願いします。

※試合終了後、選手同士の握手のみで相手チームへの挨拶は省略させていただきます。

※主審は全試合本部で行います。副審は当該チーム１名ずつお願いします。（選手可）

第３０回ボスコヴィラカップ／Ｕ－１２

【平成２２年１０月１７日（日）２日目　１・２位トーナメント・３位リーグ・タイムスケジュール　１５－３－１５】

Ａコート

	試合時間	チーム	―	チーム
①	１０：００～	Ａブロック　1位	―	Ｄブロック　2位
②	１０：４０～	Ｂブロック　1位	―	Ｃブロック　2位
③	１１：２０～	Ａブロック　3位	―	Ｂブロック　3位
④	１２：００～	①aの敗者	―	②aの敗者
⑤	１２：４０～	①bの敗者	―	②bの敗者
⑥	１３：２０～	Ａブロック　3位	―	Ｃブロック　3位
⑦	１４：００～	④bの敗者	―	⑤bの敗者
⑧	１４：４０～	④aの敗者	―	⑤aの敗者
⑨	１５：２０～	Ａブロック　3位	―	Ｄブロック　3位

天然芝利用制限があるため、⑨試合目以降のフレンドリーマッチ（練習も含む）等はご利用いただけません。

⑦試合目終了後、即表彰式を行います。表彰チームは本部スタッフの指示に従って下さい。

☆　ご協力お願いします　☆

※スムーズに進行するよう試合開始時間５分前にはピッチ前集合でお願いします。

※試合終了後、選手同士の握手のみで相手チームへの挨拶は省略させていただきます。

※主審は全試合本部で行います。副審は当該チーム１名ずつお願いします。（選手可）

第３０回ボスコヴィラカップ／Ｕ－１２

【平成２２年１０月１７日（日）２日目　１・２位トーナメント・３位リーグ・タイムスケジュール　１５－３－１５】

Ｂコート

	試合時間	チーム	―	チーム
①	１０：００～	Ｃブロック　１位	―	Ｂブロック　２位
②	１０：４０～	Ｄブロック　１位	―	Ａブロック　２位
③	１１：２０～	Ｃブロック　３位	―	Ｄブロック　３位
④	１２：００～	①aの勝者	―	②aの勝者
⑤	１２：４０～	①bの勝者	―	②bの勝者
⑥	１３：２０～	Ｂブロック　３位	―	Ｄブロック　３位
⑦	１４：００～	④bの勝者	―	⑤bの勝者
⑧	１４：４０～	④aの勝者	―	⑤aの勝者
⑨	１５：２０～	Ｂブロック　３位	―	Ｃブロック　３位

天然芝利用制限があるため、⑨試合目以降のフレンドリーマッチ（練習も含む）等はご利用いただけません。

⑦１４：００～の決勝戦のみ主審・副審とも本部で行います。尚、決勝戦は選手入場セレモニーを行います。

決勝戦出場チームの選手１１名は⑥試合目ハーフタイムに荷物置き場通路前に集合して下さい。

⑦試合目終了後、即表彰式を行います。表彰チームは本部スタッフの指示に従って下さい。

☆　ご協力お願いします　☆

※スムーズに進行するよう試合開始時間５分前にはピッチ前集合でお願いします。

※試合終了後、選手同士の握手のみで相手チームへの挨拶は省略させていただきます。

※主審は全試合本部で行います。副審は当該チーム１名ずつお願いします。（選手可）

ボスコヴィラカップ／大会運営本部

ボスコヴィラカップにご参加いただき誠にありがとうございます。
大会２日間、下記の注意事項を守っていただき、素晴らしい大会になりますよう、指導者・選手・関係者の方々
ご理解、ご協力の程よろしくお願い致します。

【注意事項】

会場に関する注意事項

●駐車場は宿泊施設前となります。グラウンドまでの通路は歩行者専用通路のため、車の乗り入れは禁止です。
駐車場から徒歩でグラウンドまでお越し下さい。
●各チームの荷物はＡコート西側高台の通路に置いて下さい。グラウンド内のテント設置はご遠慮下さい。
通路にテントを設置される場合は風で飛ばないよう必ずひも等でくくりつけて下さい。安全面にご協力お願い致します。
初日の日程終了後、チームの荷物は必ずお持ち帰り下さい。荷物の据え置きはご遠慮下さい。
貴重品は各チームで管理して下さい。
●雨避けのテントやタープ等は各チームでご持参下さい。
●隣接するグラウンドゴルフ場には立ち入り禁止です。
●トイレはグラウンド内、又は管理棟をご利用下さい。宿泊施設内のトイレはご利用できません。トイレットペーパーが
ない場合は大会運営本部までお申し付け下さい。
●駐車場内、通路又はグラウンド以外でのボール遊び、危険行為は禁止です。
●ガスコンロ等、火気厳禁となります。
●忘れ物・落し物のないようご注意下さい。
●ゴミ・タバコの吸殻等は必ずお持ち帰り下さい。喫煙は指定場所でお願い致します。
●大会当日、会場内・駐車場内での事故・怪我等に関しまして、主催者側は一切の責任を負いません。

試合に関する注意事項

●参加費は受付時に各チームまとめてお支払い下さい。領収証を発行致します。
●開会式・閉会式は行いません。大会２日目の表彰チームのみ表彰式を行います。
●別紙の大会スケジュールを必ずご確認下さい。

宿泊に関する注意事項

●選手宿泊部屋にはアメニティグッズ（歯ブラシ・タオル・就寝着等）の設置はございません。各自ご持参下さい。
選手以外の宿泊部屋はご用意しております。
●洗濯・乾燥設備有り（有料）フロントでお申し付け下さい。
●宿泊施設内にはスリッパに履き替えてご入館下さい。
●宿泊参加チーム、大会２日目のお弁当・お茶（紙コップ付）は１１：３０頃届きます。お弁当のゴミに限って大会運営
本部で回収します。回収方法は別途ご連絡致します。お弁当のゴミ以外は回収できませんので予めご了承下さい。
●宿泊参加チームの方のお弁当に付くお茶以外での飲料水や氷の提供やサービスはございません。
大会２日間を通して、タンク・飲料水・氷等は各チームでご用意下さい。
●食事に関してのアレルギー等は大会事務局までお問い合わせ下さい。

その他

●前泊（後泊）・日帰り参加チームお弁当のみ注文等も受付可能です。
●宿泊施設内にレストラン・おみやげコーナーがございます。是非ご利用下さい。
●その他、大会運営本部スタッフの指示に従って下さい。
●ご不明な点、ご質問等ございましたら大会運営本部までお問い合わせ下さい。