2010　第4回島本カップサッカー大会

【 開 催 要 項 】

主　　催	島本FC実行委員会
大会期日	2010年2月6日　（土）　予選リーグ 2010年2月7日　（日）　決勝トーナメント
会　場	島本町立緑地公園
参加費	3,000円（近畿圏外のチーム） 申し訳ございませんが、今大会よりご負担をお願いします。
参加チーム	県外チームを含めて12チーム （6年生以下）
大会規約	現行日本サッカー協会規約　≪競技規則≫による。
競技方法	☆　大会1日目　予選リーグ　**20分－5分－20分** フレンドリー　**15分－5分－15分** ◆3チームを4ブロックに分けリーグ 戦を行い順位を決める。 ◆決勝トーナメントは、各ブロック1位が1位グループ進出、 各ブロック2位が2位グループ進出、 各ブロック3位が3位グループに参加する。 ☆　大会2日目　トーナメント　**20分－5分－20分** フレンドリー　**15分－5分－15分** ◆予選リーグの順位は、下記のとおり決定する。 Ⅰ勝ち点（勝ち-3　負け-0　引き分け-1） Ⅱ得失点差 Ⅲ総得点
試合球	4号球を使用する。
表　彰	決勝トーナメント　優勝　トロフィー 準優勝　トロフィー 第3位　トロフィー 2位トーナメント　優勝　トロフィー 3位トーナメント　優勝　トロフィー
その他	*負傷者については一切の責任は所属するチームで持つ。 *参加選手はスポーツ傷害保険に加入しているものとする。 *組み合わせは、主催者において抽選決定します。 *ユニホームは、必ず2種類以上準備して下さい。 *雨天の場合も決行します。 *車はチーム3台でお願いします。（選手が多く3台を超える場合は 個別にご連絡下さい）越える車は近隣の別添地図有料駐車場へ）
大会連絡先	島本FC　代表　佐田　輝昭 〒618-0022　大阪府三島郡島本町桜井5-22-2 TEL・FAX　075-962-7678 携帯電話　090-8146-0026 コーチ　松永　秀久 〒618-0001　大阪府三島郡島本町山崎4-20-5-308 TEL・FAX　075-961-4821 携帯電話　090-2063-1773

2010　第4回島本カップサッカー大会参加チーム

	チーム名	住　　所
1	湊サッカー スポーツ少年団	〒 福井県福井市
2	池田町サッカー スポーツ少年団	〒 長野県北安曇野郡池田町
3	西京極ジュニア サッカークラブ	〒 京都市右京区
4	大山崎少年 サッカークラブ	〒 京都府乙訓郡大山崎町
5	富雄 フットボールクラブ	〒 奈良県奈良市
6	長尾 サッカークラブ	〒 大阪府枚方市
7	藤田（とうだ） フットボールクラブ	〒 大阪府守口市
8	生駒 フットボールクラブ	〒 奈良県生駒市
9	レオパルドFC 寝屋川	〒 大阪府寝屋川市
10	北大冠 フットボールクラブ	〒 大阪府高槻市
11	啓蒙FC スポーツ少年団	〒 福井県福井市
12	島本FC	〒 大阪府三島郡島本町

第１日目（２月６日）時間表

【Ａコート（工場側）】

時間		試合時間	対戦			審判
①	9:20～10:05	予選リーグ 20分-5分-20分	北大冠	vs	レオパルド	島本
②	10:10～10:55		富雄	vs	島本	レオパルド
③	11:00～11:45		啓蒙	vs	北大冠	富雄
④	11:50～12:35		池田町	vs	富雄	北大冠
12:35～12:45			開会式・優勝杯返還			
⑤	12:45～13:30		啓蒙	vs	レオパルド	池田町
⑥	13:35～14:20		池田町	vs	島本	啓蒙
⑦	14:25～15:05	フレンドリー 15分-5分-15分	長尾	vs	北大冠	レオパルド
⑧	15:10～15:50		レオパルド	vs	大山崎	島本
⑨	15:55～16:35		池田町	vs	啓蒙	北大冠

【Ｂコート（住宅側）】

時間		試合時間	対戦			審判
①	9:20～10:05	予選リーグ 20分-5分-20分	長尾	vs	西京極	大山崎
②	10:10～10:55		藤田	vs	大山崎	長尾
③	11:00～11:45		長尾	vs	湊	藤田
④	11:50～12:35		生駒	vs	藤田	湊
12:35～12:45			開会式・優勝杯返還			
⑤	12:45～13:30		西京極	vs	湊	生駒
⑥	13:35～14:20		大山崎	vs	生駒	西京極
⑦	14:25～15:05	フレンドリー 15分-5分-15分	富雄	vs	藤田	島本
⑧	15:10～15:50		西京極	vs	生駒	大山崎
⑨	15:55～16:35		湊	vs	島本	レオパルド

第２日目（２月７日）時間表

【Ａコート（工場側）】

時間		試合時間	対戦			審判
①	9:20～10:05	予選リーグ 20分-5分-20分	Ａ－1位	vs	Ｄ－1位	
②	10:10～10:55		Ｂ－1位	vs	Ｃ－1位	
③	11:00～11:45		Ａ－2位	vs	Ｄ－2位	
④	11:50～12:35		1位グループ3位決定戦			
⑤	12:50～13:35		AD2位負	vs	BC2位負	
⑥	13:45～14:30		優勝決定戦			
⑦	14:30～15:05	フレンドリー 15分-5分-15分		vs		
⑧	15:05～15:40			vs		
⑨	15:45～16:20			vs		

【Ｂコート（住宅側）】

時間		試合時間	対戦			審判
①	9:20～10:05	予選リーグ 20分-5分-20分	Ａ－3位	vs	Ｄ－3位	
②	10:10～10:55		Ｂ－3位	vs	Ｃ－3位	
③	11:00～11:45		Ｂ－2位	vs	Ｃ－2位	
④	11:50～12:35		3位グループ優勝戦			
⑤	12:50～13:35		AD3位負	vs	BC3位負	
⑥	13:45～14:30		2位グループ優勝戦			
⑦	14:30～15:05	フレンドリー 15分-5分-15分		vs		
⑧	15:05～15:40			vs		
⑨	15:45～16:20			vs		

１日目リーグ対戦表（２月６日）

「予選リーグ：２０分-５分-２０分、フレンドリー：１５分-５分-１５分」

【Ａグループ】

	藤田	生駒	大山崎	勝	分	負	得点	得失	勝点	順位
藤田		－	－							
生駒	－		－							
大山崎	－	－								

【Ｂグループ】

	啓蒙	北大冠	レオパルド	勝	分	負	得点	得失	勝点	順位
啓蒙		－	－							
北大冠	－		－							
レオパルド	－	－								

【Ｃグループ】

	長尾	西京極	湊	勝	分	負	得点	得失	勝点	順位
長尾		－	－							
西京極	－		－							
湊	－	－								

【Ｄグループ】

	池田町	富雄	島本	勝	分	負	得点	得失	勝点	順位
池田町		－	－							
富雄	－		－							
島本	－	－								

２日目トーナメント対戦表（２月７日）

【１位グループ】

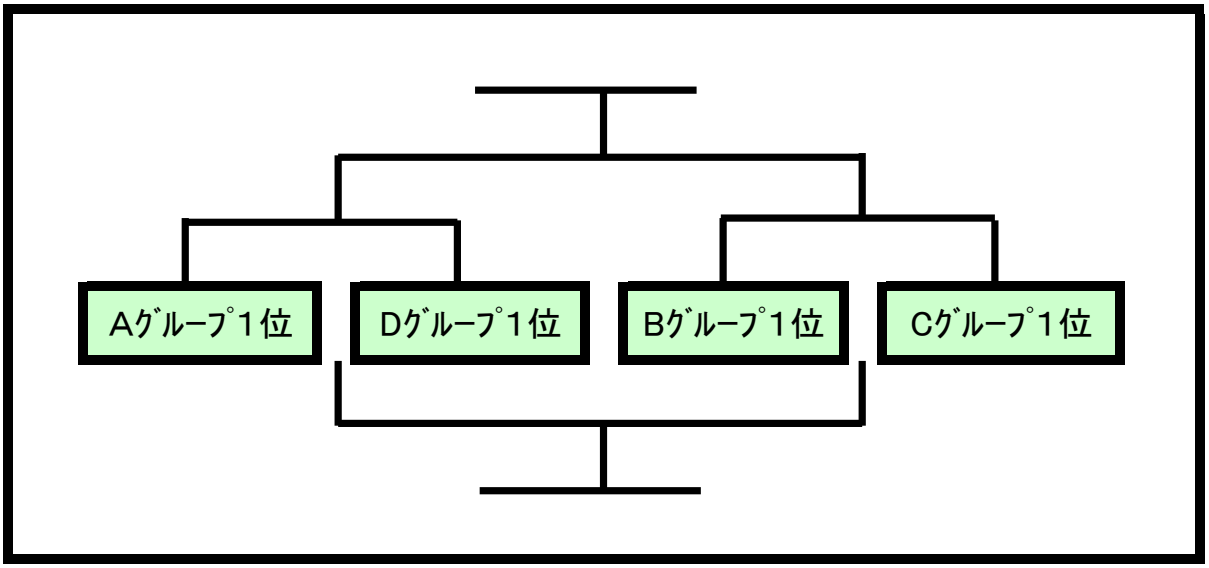

【２位グループ】

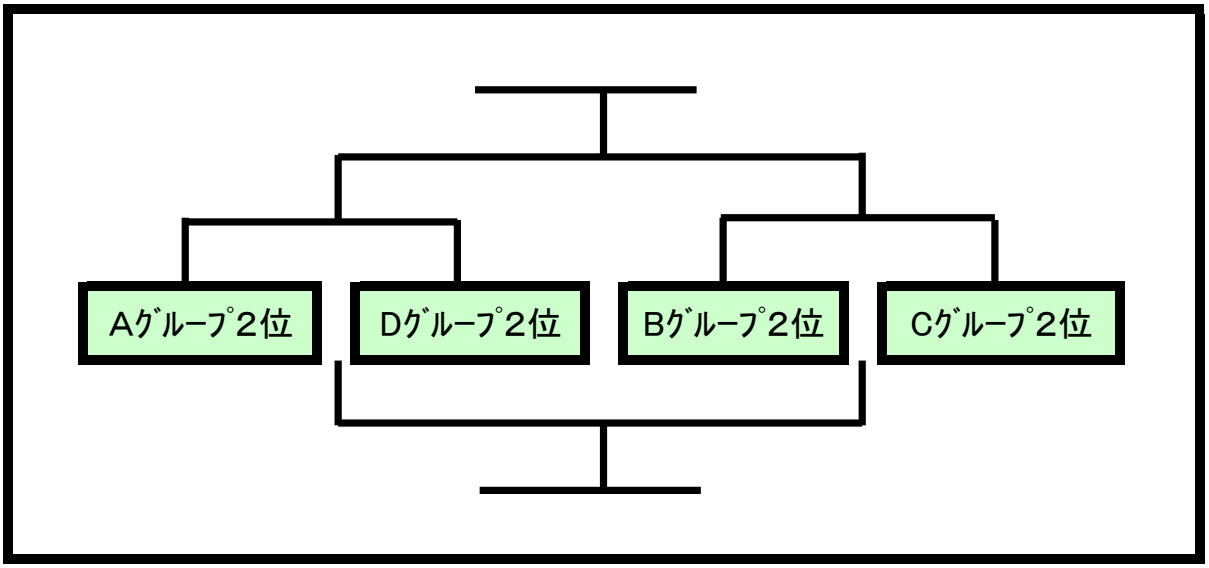
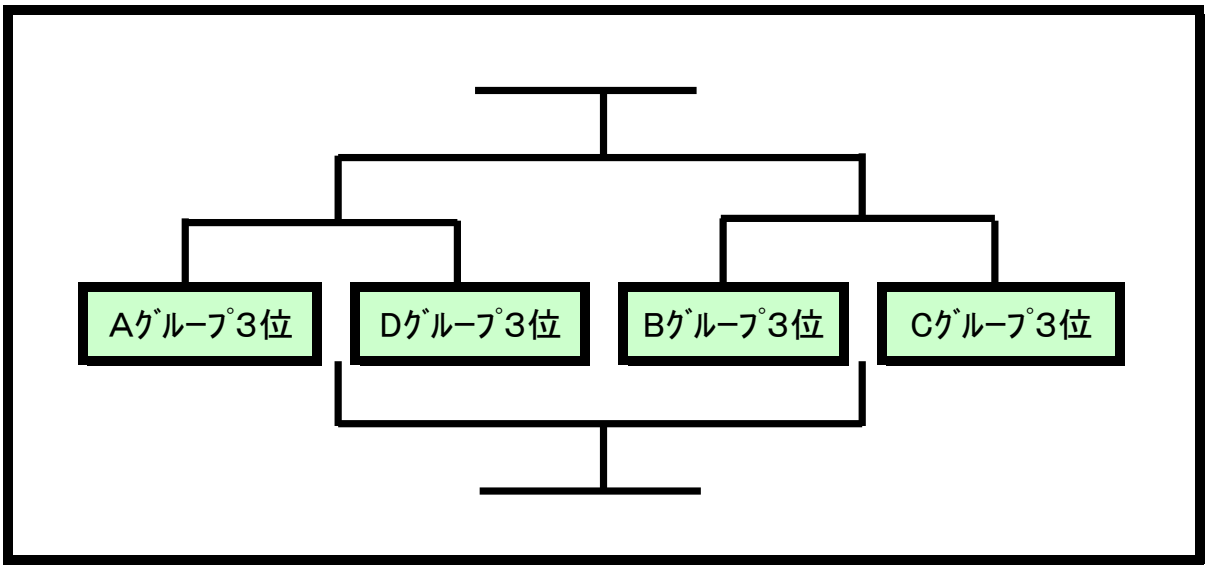
【３位グループ】