WINTER　CUP
ジュニアサッカーフェスティバル

主　旨	未来を担う少年たちが、サッカーを通じて多くの友達と親善を深め、互いの技術向上をはかる。
主　催	FC都南東市jr
協　賛	株式会社　スポーツ館ミツハシ　株式会社　モルテン
協　力	奈良市内少年サッカーチーム・川西FC・FC都南jrユース
大会期日	２０１０年１月３日（日）　予選リーグ ２０１０年１月４日（月）　決勝トーナメント・順位トーナメント
会　場	奈良市内小学校グラウンド・川西健民グラウンド
大会参加費	６，０００円
参加チーム	県外チームを含めて３２チーム
大会規約	現行日本サッカー協会規則「競技規則」に準じる

競技方法

●大会１日目　予選リーグ　２０分　－　５分　－　２０分
●大会２日目　決勝トーナメント　１５分　－　５分　－　１５分
　　順位トーナメント　１５分　－　５分　－　１５分
※予選リーグ第１位チームは決勝トーナメント

①予選リーグの順位は下記の通り決定する
Ⅰ勝ち点(勝ち３点　負け０点　引き分け１点)
Ⅱ得失点差
Ⅲ総得点
Ⅳ該当チームの対戦結果
Ⅴ抽選

□２日目の会場が変更になる場合がありますので、１日目終了後、必ず会場本部で確認をしてからお帰りください。

②トーナメントは下記の通り決定する
□試合時間内で勝敗が決しない場合はＰＫ方式により次回への出場を決める
□決勝トーナメントの決勝戦は１０分を限度とする延長Ｖゴール方式で行い、決しない場合はＰＫ方式により優勝チームを決める

表　彰

決勝トーナメント　優　勝　トロフィー　準優勝　トロフィー　第三位　トロフィー
優秀選手メダル　優勝４個　準優勝３個　３位２個　５位～８位１個
順位トーナメント　２位トーナメント　優勝　トロフィー
３位トーナメント　優勝　トロフィー
４位トーナメント　優勝　トロフィー

その他

・負傷者については、一切の責任を所属チームで持ってください。
（応急処置が必要な場合は、大会本部までご連絡ください。）
・参加選手は、スポーツ傷害保険に加入している者に限ります。
・組み合わせは主催者において抽選・決定します。
・ユニフォームは、２種類以上ご用意してください。
・閉会式は行います。できるだけご参加ください。
・雨天決行します。（雷雨の場合は中断します。）
・奈良市内の小学校はすべて禁煙となっています。喫煙は所定の場所でお願いします。
・ゴミは、各チームで責任をもってお持ち帰りください。

第1日目リーグ戦（20-5-20 勝ち点 勝ち＝3 引き分け＝1 負け＝0）

明 治会場

A組	桜ヶ丘	蔵 持	明 治	エルマーノ	勝	分	負	得点	得失	勝点	順位
桜ヶ丘											
蔵 持											
明 治											
エルマーノ											

富雄第三会場

B組	上 牧	高槻FC	富雄第三	高石中央	勝	分	負	得点	得失	勝点	順位
上 牧											
高槻FC											
富雄第三											
高石中央											

二 名会場

C組	伏 見	桜 井	ソレステレージャ	EXE	勝	分	負	得点	得失	勝点	順位
伏 見											
桜 井											
ソレステレージャ											
EXE											

鳥 見会場

D組	川 西	泉	鳥 見	柏原キッズ	勝	分	負	得点	得失	勝点	順位
川 西											
泉											
鳥 見											
柏原キッズ											

朱 雀会場

E組	富 雄	柏 田	朱 雀	ﾚｰｸｳｴｽﾄ	勝	分	負	得点	得失	勝点	順位
富 雄											
柏 田											
朱 雀											
ﾚｰｸｳｴｽﾄ											

大安寺西会場

F組	奈　良	高　田	三　笠	箕面豊北	勝	分	負	得点	得失	勝点	順位
奈　良											
高　田											
三　笠											
箕面豊北											

辰 市会場

G組	六　条	箕　曲	辰　市	野　畑	勝	分	負	得点	得失	勝点	順位
六　条											
箕　曲											
辰　市											
野　畑											

東 市会場

H組	ディスパーロ	王　寺	都南東市	矢　倉	勝	分	負	得点	得失	勝点	順位
ディスパーロ											
王　寺											
都南東市											
矢　倉											

第1日目順位一覧表

	第1位	第2位	第3位	第4位
A組				
B組				
C組				
D組				
E組				
F組				
G組				
H組				

東市会場

決勝トーナメント

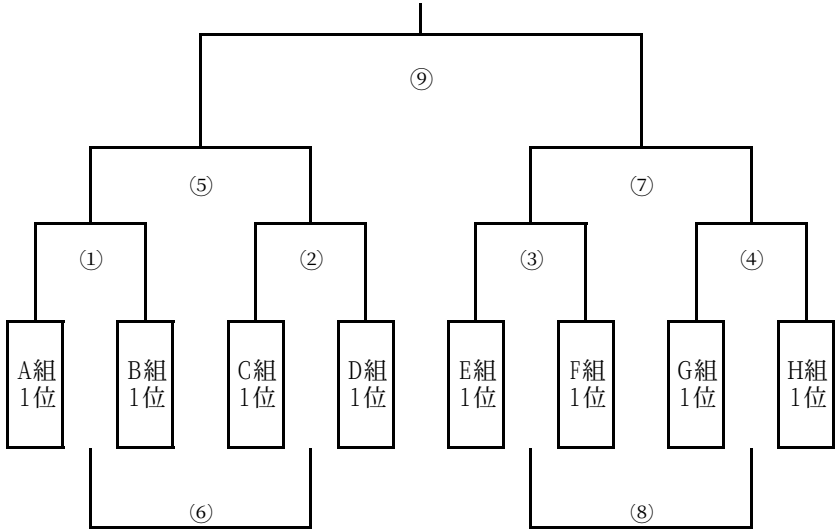

大安寺西会場

2位トーナメント

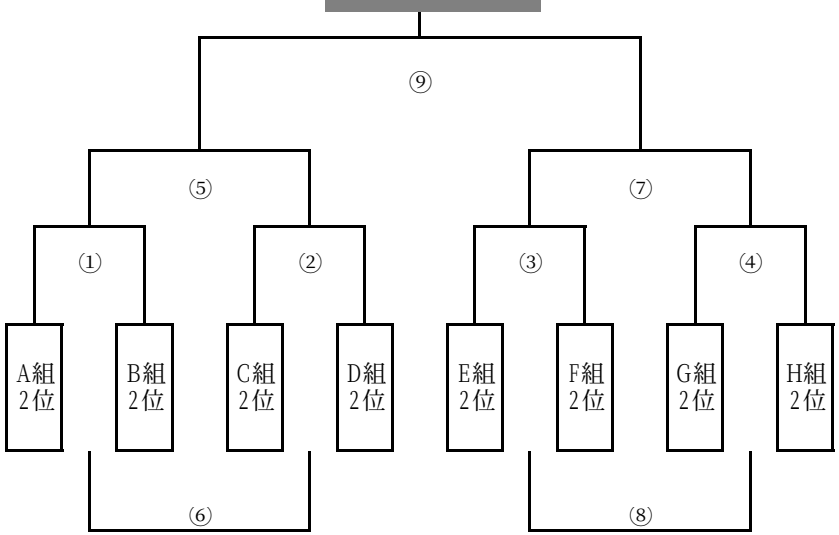

川西健民会場

3位トーナメント

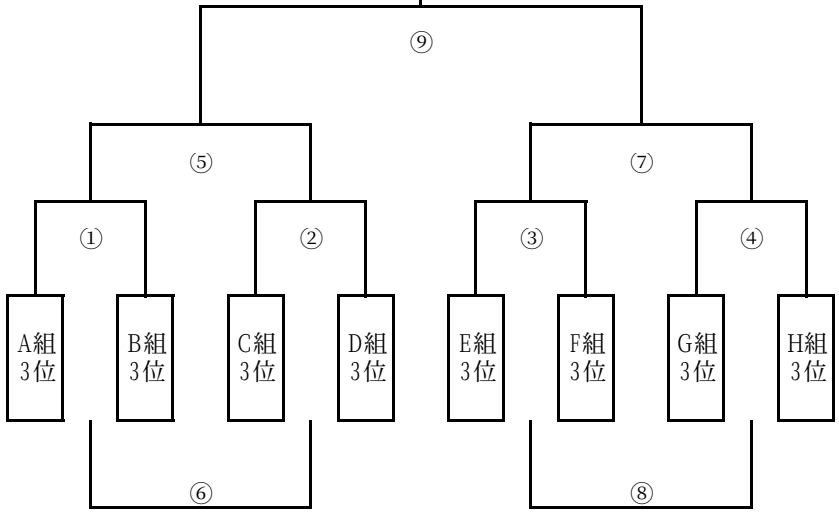

明治会場

4位トーナメント

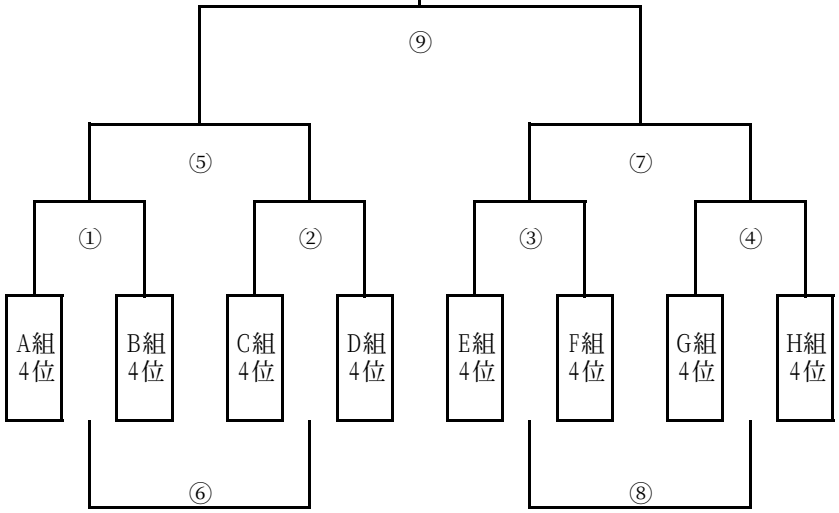

第1日目（1月3日）

Aグループ明治会場							Bグループ富雄第三会場			
	時間	組合せ			審判		組合せ			審判
①	9:00	桜ヶ丘	-	蔵　持	明　治	①	上　牧	-	高槻FC	富雄第三
②	9:50	明　治	-	エルマーノ	蔵　持	②	富雄第三	-	高石中央	上　牧
③	11:10	桜ヶ丘	-	明　治	エルマーノ	③	富雄第三	-	上　牧	高石中央
④	12:00	蔵　持	-	エルマーノ	明　治	④	高槻FC	-	高石中央	富雄第三
⑤	13:20	桜ヶ丘	-	エルマーノ	蔵　持	⑤	上　牧	-	高石中央	高槻FC
⑥	14:10	明　治	-	蔵　持	桜ヶ丘	⑥	富雄第三	-	高槻FC	上　牧

Cグループ二名会場							Dグループ鳥見会場			
	時間	組合せ			審判		組合せ			審判
①	9:00	伏　見	-	桜　井	ｿﾚｽﾃﾚｰｼﾞｬ	①	川　西	-	泉	鳥　見
②	9:50	ｿﾚｽﾃﾚｰｼﾞｬ	-	EXE	桜　井	②	鳥　見	-	柏原キッズ	泉
③	11:10	ｿﾚｽﾃﾚｰｼﾞｬ	-	伏　見	EXE	③	鳥　見	-	川　西	柏原キッズ
④	12:00	桜　井	-	EXE	伏　見	④	柏原キッズ	-	泉	川　西
⑤	13:20	伏　見	-	EXE	ｿﾚｽﾃﾚｰｼﾞｬ	⑤	柏原キッズ	-	川　西	鳥　見
⑥	14:10	桜　井	-	ｿﾚｽﾃﾚｰｼﾞｬ	伏　見	⑥	鳥　見	-	泉	川　西

Eグループ朱雀会場							Fグループ大安寺西会場			
	時間	組合せ			審判		組合せ			審判
①	9:00	富　雄	-	柏　田	朱　雀	①	奈良FC	-	高　田	三　笠
②	9:50	朱　雀	-	レークウエスト	柏　田	②	三　笠	-	箕面豊北	高　田
③	11:10	富　雄	-	朱　雀	レークウエスト	③	奈良FC	-	三　笠	箕面豊北
④	12:00	柏　田	-	レークウエスト	富　雄	④	高　田	-	箕面豊北	奈　良
⑤	13:20	桜　井	-	レークウエスト	朱　雀	⑤	奈良FC	-	箕面豊北	三　笠
⑥	14:10	朱　雀	-	柏　田	富　雄	⑥	高　田	-	三　笠	奈　良

Gグループ辰市会場							Hグループ東市会場			
	時間	組合せ			審判		組合せ			審判
①	9:00	六　条	-	箕　曲	辰　市	①	ディスパーロ	-	王　寺	都南東市
②	9:50	辰　市	-	野　畑	箕　曲	②	都南東市	-	矢　倉	王　寺
③	11:10	辰　市	-	六　条	野　畑	③	都南東市	-	ディスパーロ	矢　倉
④	12:00	箕　曲	-	野　畑	六　条	④	王　寺	-	矢　倉	ディスパーロ
⑤	13:20	六　条	-	野　畑	辰　市	⑤	ディスパーロ	-	矢　倉	都南東市
⑥	14:10	箕　曲	-	辰　市	六　条	⑥	王　寺	-	都南東市	ディスパーロ