２００９第３回島本カップサッカー大会

【開催要項】

主　　催	島本ＦＣ実行委員会
大会期日	２００９年２月７日　（土）　予選リーグ
	２００９年２月８日　（日）　決勝トーナメント
会　場	島本町立緑地公園
参加費	無料
参加チーム	県外チームを含めて 12 チーム（６年生以下）
大会規約	現行日本サッカー協会規約≪競技規則≫による。
競技方法	☆大会１日目　予選リーグ　20 分－5 分－20 分
	フレンドリー　15 分－5 分－15 分
	◆３チームを４ブロックに分けリーグ戦を行い順位を決める。
	◆決勝トーナメントは、各ブロック１位が１位グループ進出、
	各ブロック２位が、２位グループ進出、
	各ブロック３位が３位グループに参加する。
	☆大会２日目　トーナメント　20 分－5 分－20 分
	フレンドリー　15 分－5 分－15 分
	◆予選リーグの順位は、下記のとおり決定する。
	Ⅰ勝ち点（勝ち-3 負け-0 引き分け-1）
	II 得失点差
	Ⅲ総得点
試合球	4 号球を使用する。
表　彰	決勝トーナメント　優勝　トロフィー
	準優勝　トロフィー
	第 3 位　トロフィー
	２位トーナメント　優勝　トロフィー
	３位トーナメント　優勝　トロフィー
その他	*負傷者については一切の責任は所属するチームで持つ。
	*参加選手はスポーツ傷害保険に加入しているものとする。
	*組み合わせは、主催者において抽選決定します。
	*ユニホームは、必ず２種類以上準備して下さい。
	*雨天の場合も決行します。

2009　第3回島本カップサッカー大会参加チーム

	チーム名	住　　所
1	湊サッカー スポーツ少年団	〒 福井県福井市
2	池田町サッカー スポーツ少年団	〒 長野県北安曇野郡池田町
3	西京極ジュニア サッカークラブ	〒 京都市右京区
4	大山崎少年 サッカークラブ	〒 京都府乙訓郡大山崎町
5	富雄 フットボールクラブ	〒 奈良県奈良市
6	長尾 サッカークラブ	〒 大阪府枚方市
7	藤田（とうだ） フットボールクラブ	〒 大阪府守口市
8	生駒 フットボールクラブ	〒 奈良県生駒市
9	レオパルドFC 寝屋川	〒 大阪府寝屋川市
10	北大冠 フットボールクラブ	〒 大阪府高槻市
11	啓蒙FC スポーツ少年団	〒 福井県福井市
12	島本FC	〒 大阪府三島郡島本町

１日目リーグ対戦表（２月７日）

「予選リーグ：２０分-５分-２０分、フレンドリー：１５分-５分-１５分」

【Ａグループ】

	啓蒙	生駒	西京極	勝	分	負	得点	得失	勝点	順位
啓蒙		－	－							
生駒	－		－							
西京極	－	－								

【Ｂグループ】

	湊	北大冠	大山崎	勝	分	負	得点	得失	勝点	順位
湊		－	－							
北大冠	－		－							
大山崎	－	－								

【Ｃグループ】

	藤田	富雄	長尾	勝	分	負	得点	得失	勝点	順位
藤田		－	－							
富雄	－		－							
長尾	－	－								

【Ｄグループ】

	池田町	レオパルド	島本	勝	分	負	得点	得失	勝点	順位
池田町		－	－							
レオパルド	－		－							
島本	－	－								

第１日目（２月７日）時間表

【Ａコート（工場側）】

時間		試合時間	対戦			審判
①	9:30～10:15	予選リーグ 20分-5分-20分	北大冠	vs	大山崎	島本
②	10:15～11:00		レオパルド	vs	島本	北大冠
③	11:00～11:45		富雄	vs	藤田	レオパルド
④	11:45～12:30		池田町	vs	島本	富雄
エキシビジョンマッチ（15分）			コーチ.・保護者	vs	選手	
12:45～13:00			開会式・優勝杯返還			
⑤	13:00～13:45		藤田	vs	長尾	池田町
⑥	13:45～14:30		池田町	vs	レオパルド	藤田
⑦	14:30～15:05	フレンドリー 15分-5分-15分	湊	vs	藤田	レオパルド
⑧	15:05～15:40		島本	vs	生駒	湊
⑨	15:45～16:20		池田町	vs	北大冠	島本

【Ｂコート（住宅側）】

時間		試合時間	対戦			審判
①	9:30～10:15	予選リーグ 20分-5分-20分	長尾	vs	富雄	レオパルド
②	10:15～11:00		西京極	vs	生駒	長尾
③	11:00～11:45		湊	vs	大山崎	西京極
④	11:45～12:30		啓蒙	vs	西京極	大山崎
エキシビジョンマッチ（15分）			コーチ.・保護者	vs	選手	
12:45～13:00			開会式・優勝杯返還			
⑤	13:00～13:45		湊	vs	北大冠	啓蒙
⑥	13:45～14:30		啓蒙	vs	生駒	北大冠
⑦	14:30～15:05	フレンドリー 15分-5分-15分	富雄	vs	大山崎	生駒
⑧	15:05～15:40		西京極	vs	長尾	大山崎
⑨	15:45～16:20		啓蒙	vs	レオパルド	島本

２日目トーナメント対戦表（２月８日）

【１位グループ】

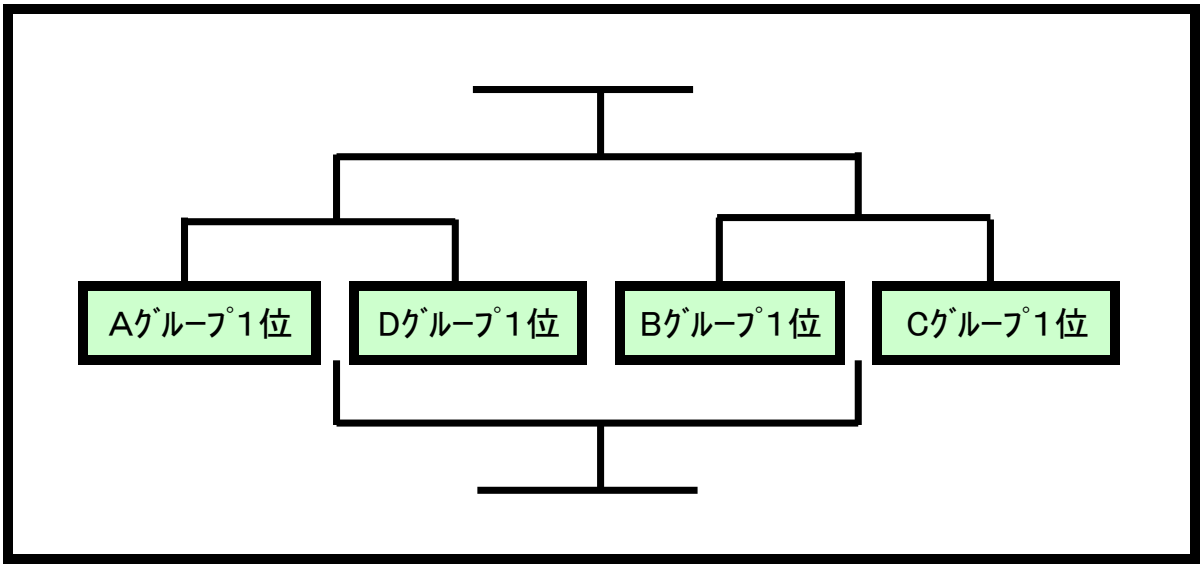

【２位グループ】

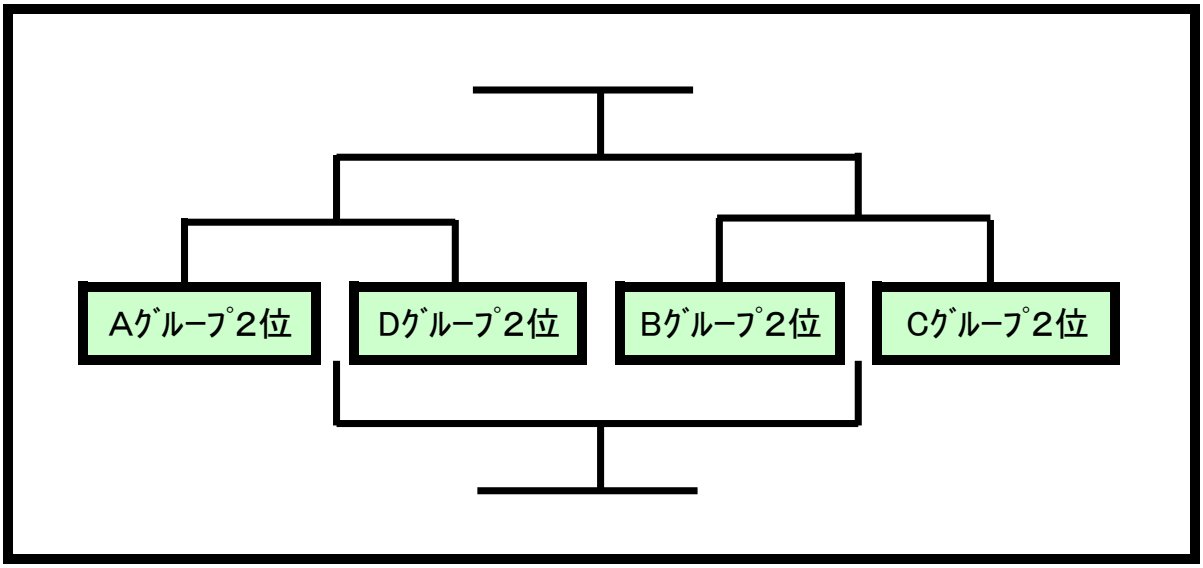

【３位グループ】

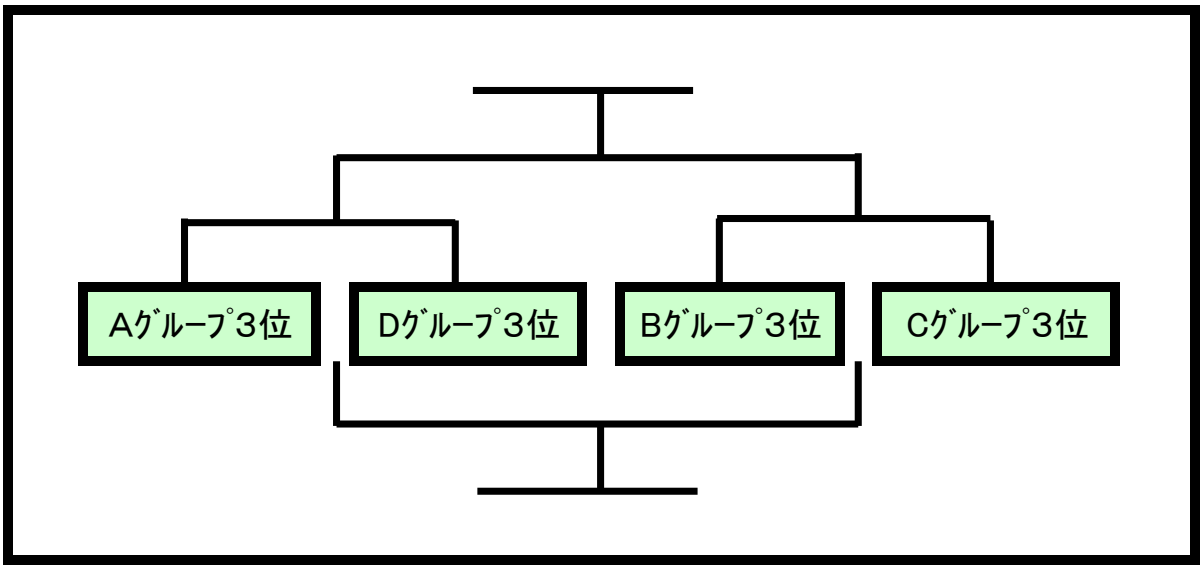

第２日目（２月８日）時間表

【Ａコート（工場側）】

時間		試合時間	対戦			審判
①	9:30～10:15	予選リーグ 20分-5分-20分	Ａ－1位	vs	Ｄ－1位	
②	10:15～11:00		Ｂ－1位	vs	Ｃ－1位	
③	11:00～11:45		Ａ－2位	vs	Ｄ－2位	
④	11:45～12:30		1位グループ3位決定戦			
⑤	13:00～13:45		AD2位負	vs	BC2位負	
⑥	13:45～14:30		優勝決定戦			
⑦	14:30～15:05	フレンドリー 15分-5分-15分		vs		
⑧	15:05～15:40			vs		
⑨	15:45～16:20			vs		

【Ｂコート（住宅側）】

時間		試合時間	対戦			審判
①	9:30～10:15	予選リーグ 20分-5分-20分	Ａ－3位	vs	Ｄ－3位	
②	10:15～11:00		Ｂ－3位	vs	Ｃ－3位	
③	11:00～11:45		Ｂ－2位	vs	Ｃ－2位	
④	11:45～12:30		3位グループ決定戦			
⑤	13:00～13:45		AD3位負	vs	BC3位負	
⑥	13:45～14:30		2位グループ決定戦			
⑦	14:30～15:05	フレンドリー 15分-5分-15分		vs		
⑧	15:05～15:40			vs		
⑨	15:45～16:20			vs		