奈良チャンピオンズカップ
【 開 催 要 項 】

主　旨　６年生最後の大会として各種大会の優勝チーム及び各府県・地域トレセン　選抜チームを招請し次世代につながる高いレベルのサッカー大会を行う。

主　催　奈良チャンピオンズカップ実行委員会

後　援　奈良市・奈良市サッカー協会

大会期日　2009年3月7日（土）　予選リーグ
2009年3月8日（日）　決勝トーナメント・順位トーナメント

会　場　奈良市内小学校グラウンド

大会参加費　10，000円

参加チーム数　県外チームを含めて32チーム

大会規約　現行日本サッカー協会規則「競技規則」による。

競技方法　・大会1日目　予選リーグ　20分　―　5分　―　20分
※4チーム・8ブロックに分け、各ブロックごとの総当りリーグ戦をおこなう。
・大会2日目　決勝トーナメント　20分　―　5分　―　20分
・大会2日目　順位トーナメント　20分　―　5分　―　20分
※予選リーグ戦上位1チームは決勝トーナメント

①予選リーグの順位は下記の通り決定する
Ⅰ　勝ち点（勝ち-3点　負け-0点　引き分け-1点）
Ⅱ　得失点差
Ⅲ　総得点
Ⅳ　該当チームの対戦結果
Ⅴ　抽選
②トーナメントは下記の通り決定する
Ⅰ　試合時間内で勝敗が決しないときはPK方式により次回への出場を決める。
Ⅱ　決勝トーナメントの決勝戦においては10分を限度とする延長のVゴール方式でおこないなお決しないときはPK方式により優勝チームを決める。

試 合 球　4号球を使用する。

表　彰　〈決勝トーナメント　優　勝　トロフィー
準優勝　トロフィー
第三位　盾

〈順位トーナメント〉　第一位　トロフィー

第1日目リーグ戦（20－5－20・勝ち点　勝ち＝3・引き分け＝1・負け＝0）

明治会場

A組	都南選抜	北部トレセン	湖南トレセン	生野JFC	勝	分	負	得点	得失	勝点	順位
都南選抜											
北部トレセン											
湖南トレセン											
生野JFC											

富雄第三会場

B組	学園南選抜	高槻セレクション	滋賀西部	東讃トレセン	勝	分	負	得点	得失	勝点	順位
学園南選抜											
高槻セレクション											
滋賀西部											
東讃トレセン											

二名小会場

C組	西奈良選抜	奈良トレセン	福井県U-12	海南トレセン	勝	分	負	得点	得失	勝点	順位
西奈良選抜											
奈良トレセン											
福井県U-12											
海南トレセン											

鳥見会場

D組	阪奈選抜	奈良市U－11B	北葛選抜	新居浜選抜	勝	分	負	得点	得失	勝点	順位
阪奈選抜											
奈良市U－11B											
北葛選抜											
新居浜選抜											

左京会場

E組	平城選抜	南部トレセン	エルマーノ	和歌山市トレセン	勝	分	負	得点	得失	勝点	順位
平城選抜											
南部トレセン											
エルマーノ											
和歌山市トレセン											

大安寺西会場

F組	奈良南選抜	生駒選抜	雷鳥	滋賀東部	勝	分	負	得点	得失	勝点	順位
奈良南選抜											
生駒選抜											
雷鳥											
滋賀東部											

辰市会場

G組	奈良市U－12	南葛選抜	徳島西南トレセン	名古屋FC	勝	分	負	得点	得失	勝点	順位
奈良市U－12											
南葛選抜											
徳島西南トレセン											
名古屋FC											

東市会場

H組	奈良市U－11A	高田FC	南小松島	MFS金沢	勝	分	負	得点	得失	勝点	順位
奈良市U－11A											
高田FC											
南小松島											
MFS金沢											

第1日目順位一覧表

	第1位	第2位	第3位	第4位
A組				
B組				
C組				
D組				
E組				
F組				
G組				
H組				

第1日目（3月7日）

Aグループ明治会場							Bグループ富雄第三会場			
	時間	組合せ			審判		組合せ			審判
①	10:00	都南選抜	－	北部トレセン	湖南トレセン	①	学園南選抜	－	高槻セレクション	滋賀西部
②	10:50	湖南トレセン	－	生野JFC	北部トレセン	②	滋賀西部	－	東讃トレセン	高槻セレクション
③	12:10	都南選抜	－	湖南トレセン	生野JFC	③	学園南選抜	－	滋賀西部	東讃トレセン
④	13:00	北部トレセン	－	生野JFC	都南選抜	④	高槻セレクション	－	東讃トレセン	学園南選抜
⑤	14:20	都南選抜	－	生野JFC	北部トレセン	⑤	学園南選抜	－	東讃トレセン	高槻セレクション
⑥	15:10	北部トレセン	－	湖南トレセン	都南選抜	⑥	高槻セレクション	－	滋賀西部	学園南選抜

Cグループ二名会場							Dグループ鳥見会場			
	時間	組合せ			審判		組合せ			審判
①	10:00	西奈良選抜	－	奈良トレセン	福井県U-12	①	阪奈選抜	－	奈良市U－11B	北葛選抜
②	10:50	福井県U-12	－	海南トレセン	奈良トレセン	②	北葛選抜	－	新居浜選抜	奈良市U－11B
③	12:10	西奈良選抜	－	福井県U-12	海南トレセン	③	阪奈選抜	－	北葛選抜	新居浜選抜
④	13:00	奈良トレセン	－	海南トレセン	西奈良選抜	④	奈良市U－11B	－	新居浜選抜	阪奈選抜
⑤	14:20	西奈良選抜	－	海南トレセン	奈良トレセン	⑤	阪奈選抜	－	新居浜選抜	奈良市U－11B
⑥	15:10	奈良トレセン	－	福井県U-12	西奈良選抜	⑥	奈良市U－11B	－	北葛選抜	阪奈選抜

Eグループ左京会場							Fグループ大安寺西会場			
	時間	組合せ			審判		組合せ			審判
①	10:00	平城選抜	－	南部トレセン	エルマーノ	①	奈良南選抜	－	生駒選抜	雷鳥
②	10:50	エルマーノ	－	和歌山市トレセン	南部トレセン	②	雷鳥	－	滋賀東部	生駒選抜
③	12:10	平城選抜	－	エルマーノ	和歌山市トレセン	③	奈良南選抜	－	雷鳥	滋賀東部
④	13:00	南部トレセン	－	和歌山市トレセン	平城選抜	④	生駒選抜	－	滋賀東部	奈良南選抜
⑤	14:20	平城選抜	－	和歌山市トレセン	南部トレセン	⑤	奈良南選抜	－	滋賀東部	生駒選抜
⑥	15:10	南部トレセン	－	エルマーノ	平城選抜	⑥	生駒選抜	－	雷鳥	奈良南選抜

Gグループ辰市会場							Hグループ東市会場			
	時間	組合せ			審判		組合せ			審判
①	10:00	奈良市U－12	－	南葛選抜	徳島西南トレセン	①	奈良市U－11A	－	高田FC	南小松島
②	10:50	徳島西南トレセン	－	名古屋FC	南葛選抜	②	南小松島	－	MFS金沢	高田FC
③	12:10	奈良市U－12	－	徳島西南トレセン	名古屋FC	③	奈良市U－11A	－	南小松島	MFS金沢
④	13:00	南葛選抜	－	名古屋FC	奈良市U－12	④	高田FC	－	MFS金沢	奈良市U－11A
⑤	14:20	奈良市U－12	－	名古屋FC	南葛選抜	⑤	奈良市U－11A	－	MFS金沢	高田FC
⑥	15:10	南葛選抜	－	徳島西南トレセン	奈良市U－12	⑥	高田FC	－	南小松島	奈良市U－11A

決勝トーナメント

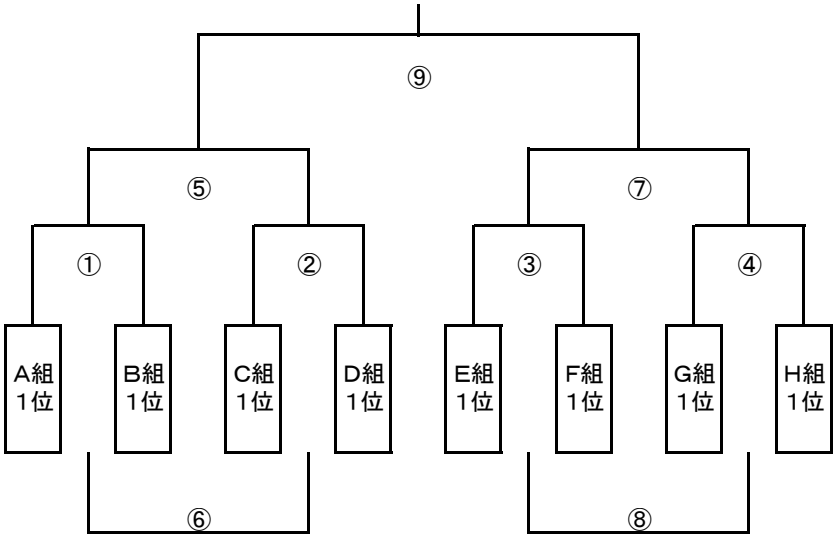

2位トーナメント

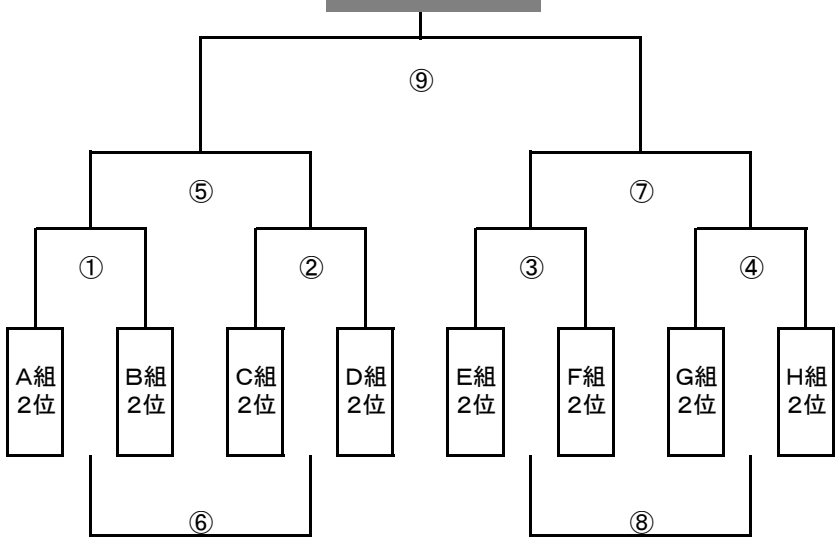

3位トーナメント

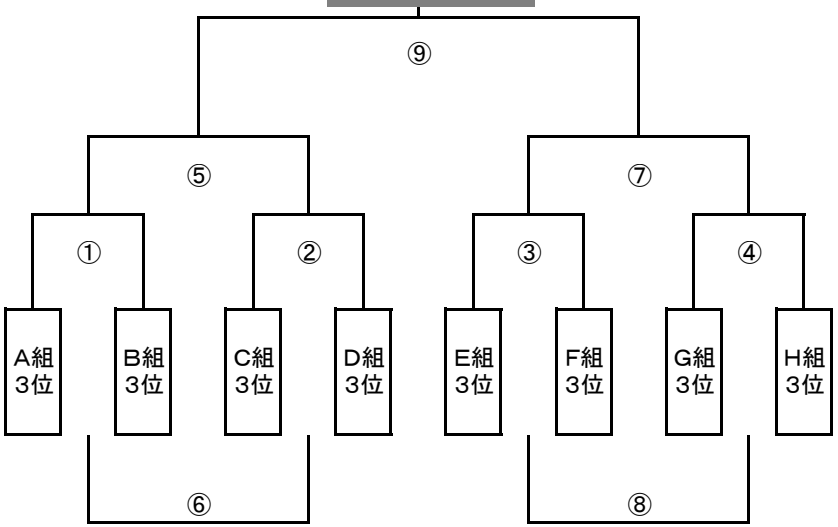
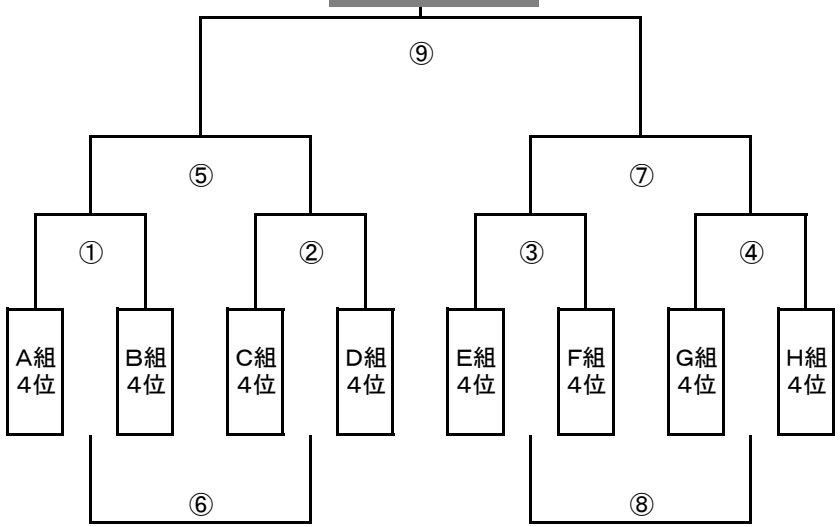
4位トーナメント