上富田アシストサマーCUP

1日目

2009年　07月　11日（土）

＜　タイムスケジュール　＞

（20分－5分－20分）

＝　Aコート　＝

	時　間	組　合　せ			審　判
①	10:30～	アンドリュース	vs	ユナイテッド平野	②の両者
②	11:20～	塚原サンクラブ	vs	大阪東淀川	①の両者
③	12:10～	アンドリュース	vs	上富田	②の両者
④	12:50～	塚原サンクラブ	vs	富雄	③の両者
⑤	13:40～	ユナイテッド平野	vs	上富田	④の両者
⑥	14:30～	大阪大阪東淀川	vs	富雄	⑤の両者
		フレンドリーマッチ			
⑦	15:30～	vs			相互

＝　Bコート　＝

	時　間	組　合　せ			審　判
①	10:30～	シューダイ	vs	南紀	②の両者
②	11:20～	宇山	vs	サザンクロス	①の両者
③	12:10～	シューダイ	vs	ジュネス	②の両者
④	12:50～	宇山	vs	羽曳野	③の両者
⑤	13:40～	ジュネス	vs	南紀	④の両者
⑥	14:30～	羽曳野	vs	サザンクロス	⑤の両者
		フレンドリーマッチ			
⑦	15:30～	vs			相互

＝　C・Dコート　＝

	時　間	組　合　せ	審　判
	10:30～	**終日、フレンドリーマッチ**	相互

＊フレンドリーマッチを行います。参加希望チームは当日受付時までにご連絡ください。

上富田アシストサマーCUP

2日目

2009年　07月　12日（日）

決勝トーナメント＆下位リーグ

＜　タイムスケジュール＞

（15分－5分－15分）

＝　Aコート　＝

	時　間	組　合　せ				審　判
1	09:30～	①	A-1位	vs	D-2位	2の両者
2	10:20～	③	C-1位	vs	B-2位	1の両者
3	11:10～		A-3位	vs	C-3位	2の両者
4	12:00～	⑤	①勝者	vs	②の勝者	3の両者
5	12:50～	⑦	①の敗者	vs	②の敗者	4の両者
6	13:40～		A-3位	vs	D-3位	5の両者
7	14:30～	⑨	⑤の勝者	vs	⑥の勝者	Aグループ3位
		表　彰　式				

＝　Bコート　＝

	時　間	組　合　せ				審　判
1	09:30～	②	B-1位	vs	C-2位	2の両者
2	10:20～	④	D-1位	vs	A-2位	1の両者
3	11:10～		B-3位	vs	D-3位	2の両者
4	12:00～	⑥	③の勝者	vs	④の勝者	3の両者
5	12:50～	⑧	③の敗者	vs	④の敗者	4の両者
6	13:40～		B-3位	vs	C-3位	5の両者
7	14:30～	⑩	⑤の敗者	vs	⑥の敗者	Bグループ3位

＝ Ｃコート ＝

	時 間	組 合 せ				審 判
1	09:00～		A-3位	vs	B-3位	2の両者
2	09:40～	④	C-3位	vs	D-3位	1の両者
3	10:30～		フレンドリーママッチ			相互審判
4	～14:00					
5	14:30～	⑩	⑤の敗者	vs	⑥の敗者	Cグループ3位

＝ Ｄコート ＝

	時 間	組 合 せ				審 判
1	10:30～		フレンドリーマッチ			相互審判
2	～14:00					
3	14:30～	⑫	⑦の敗者	vs	⑧の敗者	D グループ3位

上富田アシストサマーCUP

＜ 星 取 表 ＞

1日目

A GROUP

	アンドリュース	ﾕﾅｲﾃｯﾄﾞ平野	上 富 田	勝 点	得失点	総得点	失点	順位
アンドリュース								
ﾕﾅｲﾃｯﾄﾞ平野								
上 富 田								

B GROUP

	塚 原	東 淀 川	富 雄	勝 点	得失点	総得点	失点	順位
塚 原								
東 淀 川								
富 雄								

C GROUP

	シューダイ	ジュネス	南 紀	勝 点	得失点	総得点	失点	順位
シューダイ								
ジュネス								
南 紀								

D GROUP

	宇 山	サザンクロス	羽 曳 野	勝 点	得失点	総得点	失点	順位
宇 山								
サザンクロス								
羽 曳 野								

上富田アシストサマーCUP

2日目

＜ 決勝トーナメント ＞

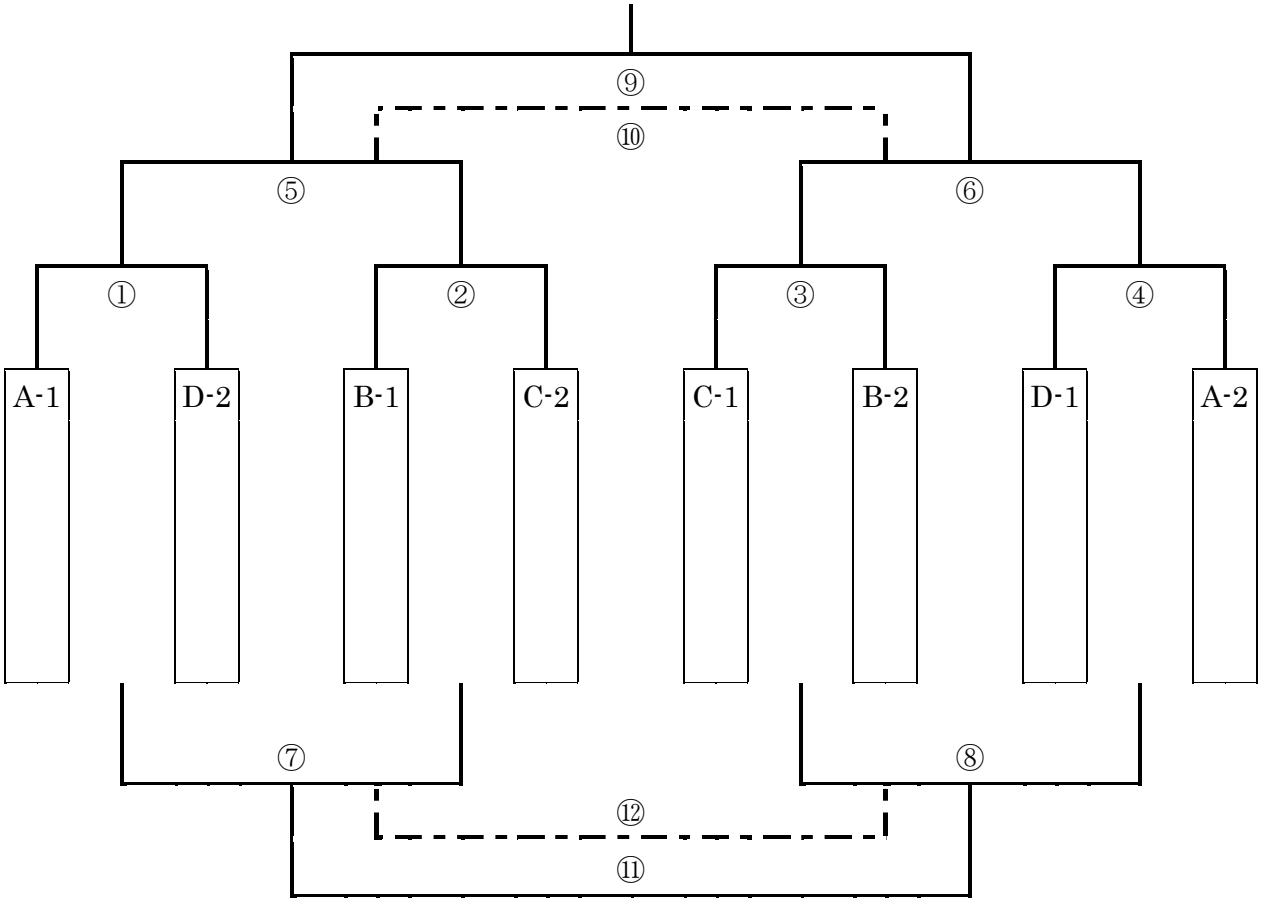

＜ 下位リーグ ＞

	A－3	B－3	C－3	D－3	勝点	得失点	総得点	失点	順位
A－3									
B－3									
C－3									
D－3									