第7回奈良県小学生８人制サッカー大会 開催要項

１．主　　旨　　奈良県少年サッカーの底辺の拡大を図るとともに、友情を深め技術向上を図る。

２．主　　催　　(社)奈良県サッカー協会

３．主　　管　　(社)奈良県サッカー協会 第４種委員会

４．協　　賛　　㈱モルテン

５．期　　日　　７月１１日(土) 予選リーグ　１２日(日) 決勝トーナメント(ﾍﾞｽﾄ16)

６．会　　場　　五條上野グランド(11日．12日とも２面)
北大和G(２面)、イモ山G、富雄第三小、高取健民G、高田総合G
御所市民運動公園G、真美ケ丘西小、新庄健民G、斑鳩東小(11日)他

７．大会形式　Ａ リーグ戦及びトーナメント戦方式　　Ｂ 会場チームをシードする。
Ｃ リーグ戦の各組１位がトーナメント戦に進出する。

８．競技規定　Ａ (財)日本サッカー協会競技規則(ＪＦＡ８人制サッカー規則)による。
Ｂ プレーの時間　２４分(前・後半１２分 ハーフタイム３分)
Ｃ 交代は８人までの自由な交代を適用する。
Ｄ ベンチに入りの人数は１０名迄とする。(選手８名迄、指導者２名迄)
Ｅ 審判は主審１人制とする。予備審判員は１名配置する。
Ｆ 試合開始時に８名未満及び試合途中で６名未満になった場合は、その時点で失格とする。
Ｇ リーグ戦の順位は勝点(勝３.分１)、得失点差、多得点、対戦成績、抽選の順とする。(失格となったチームとの成績は除外する)
Ｈ トーナメント戦は同点の場合は、ＰＫ方式(３名)により勝者を決定する。準決勝・決勝は６分(前･後半３分)の延長戦を行う。
Ｉ 他は「(社)奈良県サッカー協会第４種委員会内規」に準ずる。

９．参加資格　Ａ 保護者の承認した１年生～４年生の小学生で編成しているチーム。
Ｂ スポーツ傷害保険に加入しているチーム。
Ｃ 常時指導できる２０歳以上の監督が付き添ったチーム。
Ｄ チーム編成は、協会登録を済ませた選手のうち、８名～１６名でエントリーすること。(但し、協会登録は6月19日迄に登録完了していること。)
Ｅ 大会に派遣できる審判員(4級以上)が２名以上いること。
Ｆ 上記の条件を満たしていれば、Ａ・Ｂ２チームの参加を認める。３チーム以上の出場を希望する場合は、Ａ・Ｂチームを含めＣチーム以下は４年生の登録を６名以上行なわなければならない。

10．表　　彰　　１位～４位までを表彰し、１位・２位にはメダルを授与する。

11．参 加 費　　５,０００円

12．抽 選 会　Ａ 期　日　　平成２１年６月２８日(日) 午後７時(受付６時45分～)
Ｂ 会　場　　いかるがホール

13．申込方法　　６月２１日(日)までに参加申込書(３部とも捺印)をブロックの少年委員まで提出のこと。少年委員は少年委員会【６月２２日(月)午後７時半 大和高田市青少年センター】時に持参のこと。

第７回奈良県小学生８人制サッカー大会　ブロック分け（６９チーム）

	1	2	3	4	5	試合会場
Ａブロック	桜　　井	真　　弓	都南東市	前　　栽		五條上野公園グランドＡ
Ｂブロック	天　理　Ｂ	ﾊﾟﾙﾃｨｰﾀﾞ生駒	鳥　　見	ｺﾞﾗｯｿ天理		生駒山麓公園グランド
Ｃブロック	ポルベニル	高 田 Ａ	八　　木	ｱｽﾍﾟｶﾞｽ生駒	朱　　雀	五條上野公園グランドＢ
Ｄブロック	スクデット	葛城新庄Ａ	高田大和	センチュリーＡ		新庄第一健民グランド サブ
Ｅブロック	奈良東和	五　　條	志都美旭ヶ丘Ｂ	ｻｳｽｷｯｽﾞ Ａ		五條上野公園グランドＡ
Ｆブロック	ｻｳｽｷｯｽﾞ Ｂ	富　　雄	俵口ﾌｧﾙｺﾝＢ	葛城當麻		北大和グランドＡ
Ｇブロック	ｿﾚｽﾃﾚｰｼﾞｬ	高　　市	陵　　西	ｱﾙﾎﾟｰﾚ青山	二 階 堂	高取健民グランド
Ｈブロック	高 田 Ｂ	真美ヶ丘	三　　笠	志都美旭ヶ丘Ａ	ゴレイロ	真美ヶ丘西小学校Ｇ
Ｉブロック	奈良ＹＭＣＡ Ａ	俵口ﾌｧﾙｺﾝＡ	辰　　市	ﾃﾞｨｽﾊﾟｰﾛ		北大和グランドＡ
Ｊブロック	安　　堵	御　　所	吉　　野	平　　群		御所市民第三グランド
Ｋブロック	富雄第三	天　理　Ａ	葛城新庄Ｂ	田 原 本		新庄第一健民グランド サブ
Ｌブロック	奈良ＹＭＣＡ Ｂ	上 牧 Ｂ	奈良ｾﾚｿﾝ	矢田コンドル		御所市民第三グランド
Ｍブロック	ＳＡＮＴＯ	桜ヶ丘Ｂ	センチュリーＢ	ジュエルス	ＹＦ奈良	北大和グランドＢ
Ｎブロック	三　　和	桜ヶ丘Ａ	奈　　良	六　　条	三　　郷	イモ山グランド
Ｏブロック	ｴｽｺﾘｰﾆｬ	斑 鳩 Ａ	ＲＩＫＫＥＮ	奈良伏見		斑鳩東小学校Ｇ
Ｐブロック	上 牧 Ａ	郡　　山	斑 鳩 Ｂ	ｾﾝﾄﾗﾙ奈良		斑鳩東小学校Ｇ

第７回奈良県小学生８人制サッカー大会

【 第１日目 試合結果 】

平成２１年7月１１日 (土)

Ａブロック	桜　井	真　弓	都南東市	前　栽		勝点	得失	順位
桜　井		● 0 － 11	● 1 － 3	● 0 － 18		0	-31	4
真　弓	○ 11 － 0		○ 4 － 0	△ 0 － 0		7	15	2
都南東市	○ 3 － 1	● 0 － 4		● 1 － 10		3	-11	3
前　栽	○ 18 － 0	△ 0 － 0	○ 10 － 1			7	27	1

Ｂブロック	天　理　Ｂ	ﾊﾟﾙﾃｨｰﾀﾞ生駒	鳥　見	ｺﾞﾗｯｿ天理		勝点	得失	順位
天　理　Ｂ		● 0 － 7	● 1 － 5	● 0 － 4		0	-15	4
ﾊﾟﾙﾃｨｰﾀﾞ生駒	○ 7 － 0		△ 2 － 2	△ 0 － 0		5	7	2
鳥　見	○ 5 － 1	△ 2 － 2		○ 2 － 0		7	6	1
ｺﾞﾗｯｿ天理	○ 4 － 0	△ 0 － 0	● 0 － 2			4	2	3

Ｃブロック	ポルベニル	高 田 Ａ	八　木	ｱｽﾍﾟｶﾞｽ生駒	朱　雀	勝点	得失	順位
ポルベニル		● 1 － 8	△ 1 － 1	● 0 － 4	○ 2 － 1	4	-10	4
高 田 Ａ	○ 8 － 1		○ 9 － 1	○ 4 － 0	○ 11 － 0	12	30	1
八　木	△ 1 － 1	● 1 － 9		● 0 － 5	○ 5 － 1	4	-9	3
ｱｽﾍﾟｶﾞｽ生駒	○ 4 － 0	● 0 － 4	○ 5 － 0		○ 7 － 1	9	11	2
朱　雀	● 1 － 2	● 0 － 11	● 1 － 5	● 1 － 7		0	-22	5

Ｄブロック	スクデット	葛城新庄Ａ	高田大和	センチュリーＡ		勝点	得失	順位
スクデット		○ 5 － 1	○ 2 － 0	○ 5 － 1		9	10	1
葛城新庄Ａ	● 1 － 5		○ 1 － 0	○ 1 － 0		6	-2	2
高田大和	● 0 － 2	● 0 － 1		○ 3 － 0		3	0	3
センチュリーＡ	● 1 － 5	● 0 － 1	● 0 － 3			0	-8	4

Ｅブロック	奈良東和	五　條	志都美旭ヶ丘Ｂ	ｻｳｽｷｯｽﾞＡ		勝点	得失	順位
奈良東和		○ 3 － 1	○ 6 － 0	○ 1 － 0		9	9	1
五　條	● 1 － 3		○ 4 － 0	● 0 － 1		3	1	3
志都美旭ヶ丘Ｂ	● 0 － 6	● 0 － 4		● 0 － 6		0	-16	4
ｻｳｽｷｯｽﾞＡ	● 0 － 1	○ 1 － 0	○ 6 － 0			6	6	2

Ｆブロック	ｻｳｽｷｯｽﾞＢ	富　雄	俵口ﾌｧﾙｺﾝＢ	葛城當麻		勝点	得失	順位
ｻｳｽｷｯｽﾞＢ		● 0 － 2	△ 0 － 0	○ 1 － 0		4	-1	3
富　雄	○ 2 － 0		○ 3 － 1	● 0 － 1		6	3	1
俵口ﾌｧﾙｺﾝＢ	△ 0 － 0	● 1 － 3		● 0 － 3		1	-5	4
葛城當麻	● 0 － 1	○ 1 － 0	○ 3 － 0			6	3	2

Ｇブロック	ｿﾚｽﾃｰｼﾞｬ	高　市	陵　西	ｱﾙﾎﾟｰﾚ青山	二 階 堂	勝点	得失	順位
ｿﾚｽﾃｰｼﾞｬ		○ 4 － 0	○ 4 － 0	○ 2 － 1	○ 4 － 0	12	13	1
高　市	● 0 － 4		○ 1 － 0	○ 3 － 1	△ 2 － 2	7	-1	2
陵　西	● 0 － 4	● 0 － 1		△ 0 － 0	○ 1 － 0	4	-4	3
ｱﾙﾎﾟｰﾚ青山	● 1 － 2	● 1 － 3	△ 0 － 0		△ 0 － 0	2	-3	4
二 階 堂	● 0 － 4	△ 2 － 2	● 0 － 1	△ 0 － 0		2	-5	5

Ｈブロック	高 田 Ｂ	真美ヶ丘	三　笠	志都美旭ヶ丘Ａ	ゴレイロ	勝点	得失	順位
高 田 Ｂ		○ 3 － 1	△ 2 － 2	● 1 － 2	● 1 － 2	4	0	4
真美ヶ丘	● 1 － 3		● 0 － 2	○ 2 － 1	● 0 － 3	3	-6	5
三　笠	△ 2 － 2	○ 2 － 0		△ 1 － 1	● 1 － 3	5	0	3
志都美旭ヶ丘Ａ	○ 2 － 1	● 1 － 2	△ 1 － 1		○ 3 － 1	7	2	2
ゴレイロ	○ 2 － 1	○ 3 － 0	○ 3 － 1	● 1 － 3		9	4	1

Ｉブロック	奈良ＹＭＣＡ Ａ	俵口ﾌｧﾙｺﾝＡ	辰　市	ﾃﾞｨｽﾊﾟｰﾛ		勝点	得失	順位
奈良ＹＭＣＡ Ａ		○ 2 － 0	○ 10 － 0	○ 3 － 1		9	14	1
俵口ﾌｧﾙｺﾝＡ	● 0 － 2		○ 8 － 0	○ 6 － 0		6	12	2
辰　市	● 0 － 10	● 0 － 8		● 0 － 5		0	-23	4
ﾃﾞｨｽﾊﾟｰﾛ	● 1 － 3	● 0 － 6	○ 5 － 0			3	-3	3

Ｊブロック	安　堵	御　所	吉　野	平　群		勝点	得失	順位
安　堵		● 0 － 2	○ 2 － 0	● 0 － 3		3	-3	3
御　所	○ 2 － 0		○ 4 － 0	○ 5 － 1		9	10	1
吉　野	● 0 － 2	● 0 － 4		● 0 － 1		0	-7	4
平　群	○ 3 － 0	● 1 － 5	○ 1 － 0			6	0	2

Ｋブロック	富雄第三	天　理　Ａ	葛城新庄Ｂ	田 原 本		勝点	得失	順位
富雄第三		● 0 － 1	○ 1 － 0	● 0 － 4		3	-4	3
天　理　Ａ	○ 1 － 0		○ 4 － 0	○ 6 － 0		9	11	1
葛城新庄Ｂ	● 0 － 1	● 0 － 4		△ 2 － 2		1	-5	4
田 原 本	○ 4 － 0	● 0 － 6	△ 2 － 2			4	-2	2

Ｌブロック	奈良ＹＭＣＡ Ｂ	上 牧 Ｂ	奈良ｾﾚｿﾝ	矢田コンドル		勝点	得失	順位
奈良ＹＭＣＡ Ｂ		● 1 － 2	○ 6 － 0	○ 1 － 0		6	6	2
上 牧 Ｂ	○ 2 － 1		△ 1 － 1	○ 1 － 0		7	2	1
奈良ｾﾚｿﾝ	● 0 － 6	△ 1 － 1		● 1 － 3		1	-8	4
矢田コンドル	● 0 － 1	● 0 － 1	○ 3 － 1			3	0	3

Ｍブロック	ＳＡＮＴＯ	桜ヶ丘Ｂ	センチュリーＢ	ジュエルス	ＹＦ奈良	勝点	得失	順位
ＳＡＮＴＯ		○ 2 － 0	● 0 － 2	○ 1 － 0	● 1 － 3	6	-1	3
桜ヶ丘Ｂ	● 0 － 2		● 1 － 3	○ 1 － 0	● 0 － 8	3	-11	4
センチュリーＢ	○ 2 － 0	○ 3 － 1		○ 4 － 0	● 1 － 6	9	3	2
ジュエルス	● 0 － 1	● 0 － 1	● 0 － 4		● 0 － 5	0	-11	5
ＹＦ奈良	○ 3 － 1	○ 8 － 0	○ 6 － 1	○ 5 － 0		12	20	1

Ｎブロック	三　和	桜ヶ丘Ａ	奈　良	六　条	三　郷	勝点	得失	順位
三　和		● 0 － 12	● 0 － 4	● 0 － 10	● 0 － 1	0	-27	5
桜ヶ丘Ａ	○ 12 － 0		○ 6 － 0	○ 2 － 1	○ 8 － 0	12	27	1
奈　良	○ 4 － 0	● 0 － 6		● 0 － 6	○ 4 － 1	6	-5	3
六　条	○ 10 － 0	● 1 － 2	○ 6 － 0		○ 3 － 0	9	18	2
三　郷	○ 1 － 0	● 0 － 8	● 1 － 4	● 0 － 3		3	-13	4

Ｏブロック	ｴｽｺﾘｰﾆｬ	斑 鳩 Ａ	ＲＩＫＫＥＮ	奈良伏見		勝点	得失	順位
ｴｽｺﾘｰﾆｬ		○ 2 － 1	● 1 － 4	○ 3 － 0		6	1	2
斑 鳩 Ａ	● 1 － 2		● 1 － 2	○ 7 － 0		3	5	3
ＲＩＫＫＥＮ	○ 4 － 1	○ 2 － 1		○ 5 － 0		9	9	1
奈良伏見	● 0 － 3	● 0 － 7	● 0 － 5			0	-15	4

Ｐブロック	上 牧 Ａ	郡　山	斑 鳩 Ｂ	ｾﾝﾄﾗﾙ奈良		勝点	得失	順位
上 牧 Ａ		● 0 － 2	○ 5 － 1	○ 2 － 0		6	4	2
郡　山	○ 2 － 0		○ 4 － 0	● 0 － 1		6	5	1
斑 鳩 Ｂ	● 1 － 5	● 0 － 4		○ 1 － 0		3	-7	4
ｾﾝﾄﾗﾙ奈良	● 0 － 2	○ 1 － 0	● 0 － 1			3	-2	3

第７回奈良県小学生８人制サッカー大会

平成21年7月12日(日)　　**【第2日目】**

	時　間	五條上野公園　Aコート					五條上野公園　Bコート				
		対　　戦				審判	対　　戦				審判
1	9:30	前　栽	1	－	0	鳥　見	本部	高田A	2	－	0	スクデット	本部
2	10:05	奈良東和	2	－	3	富　雄	本部	ｿﾚｽﾃﾚｰｼﾞｬ	3	－	0	ゴレイロ	本部
3	10:40	奈良YMCA A	6	－	0	御　所	本部	天　理　A	4	－	0	上牧B	本部
4	11:15	YF奈良	4	－	1	桜ヶ丘A	本部	RIKKEN	1	－	0	郡　山	本部
5	11:50	前　栽	0	－	3	高田A	本部	ﾌﾚﾝﾄﾞﾘｰ　五條	0	－	1	新　庄	
6	12:25	富　雄	0	－	1	ｿﾚｽﾃﾚｰｼﾞｬ	本部	鳥　見	0	－	9	スクデット	
7	13:00	奈良YMCA A	1	－	0	天　理　A	本部	奈良東和	3	－	1	ゴレイロ	
8	13:35	YF奈良	4	－	1	RIKKEN	本部	御　所	3	－	0	上牧B	
9	14:10	高田A	7	－	1	ｿﾚｽﾃﾚｰｼﾞｬ	本部	桜ヶ丘A	5	－	0	郡　山	
10	14:45	奈良YMCA A	0	－	1	YF奈良	本部	ﾌﾚﾝﾄﾞﾘｰ　五條	0	－	3	上　牧	
11	15:20	ﾌﾚﾝﾄﾞﾘｰ　新庄	1	－	4	俵口ﾌｧﾙｺﾝ		ﾌﾚﾝﾄﾞﾘｰ　上牧	8	－	0	俵口ﾌｧﾙｺﾝ	
12	15:55	高田A	6	－	0	YF奈良	本部	ｿﾚｽﾃﾚｰｼﾞｬ	0	－	1	奈良YMCA A	本部

注）1～4試合までの予備審については1試合目は3試合目のどちらかのチームから1名、以降2は4、3は1、4は2で行う。

1位　決勝トーナメント
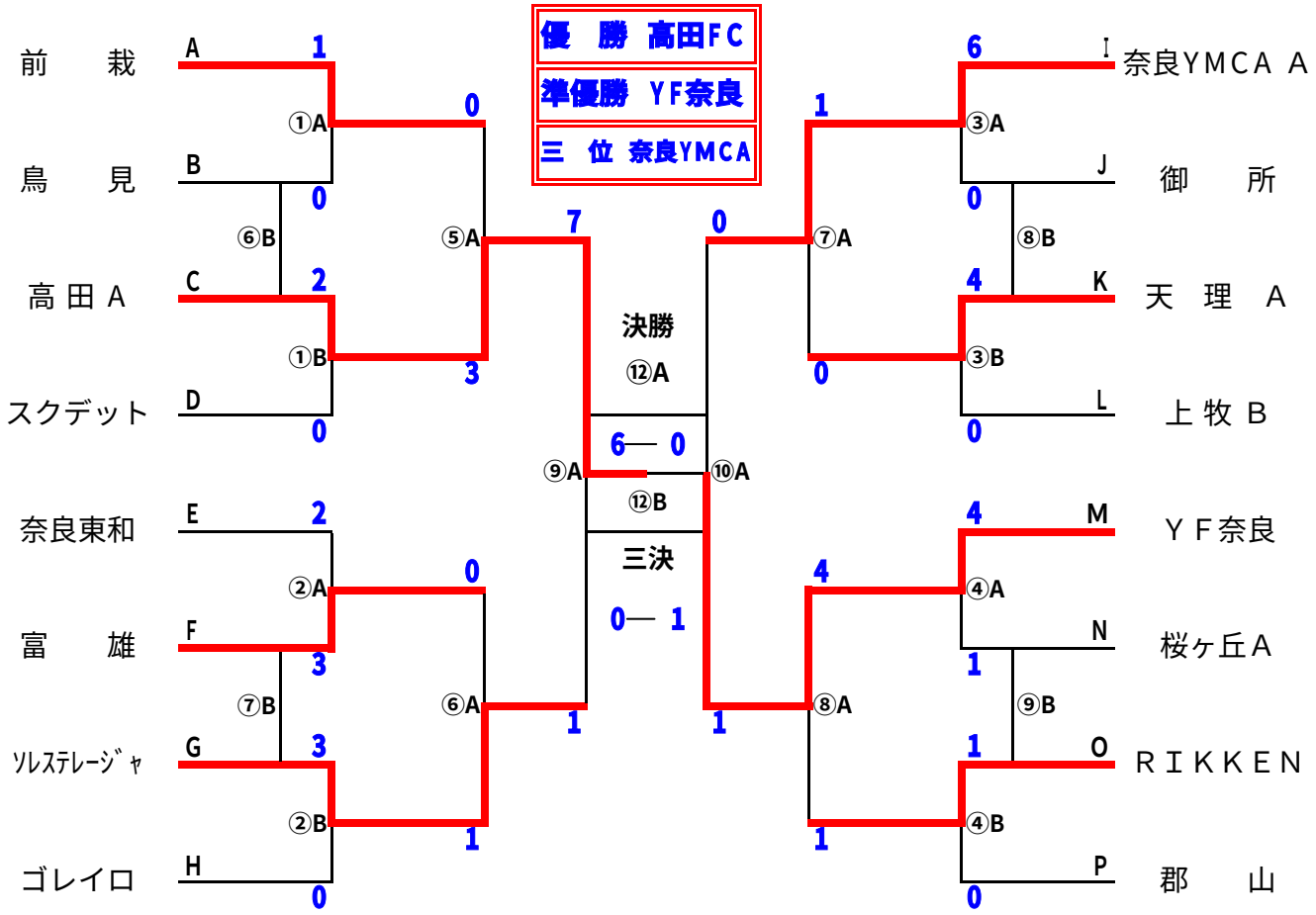
試合会場　五條上野公園グランド